Shaded-Pole Fan Motor 罩极电机

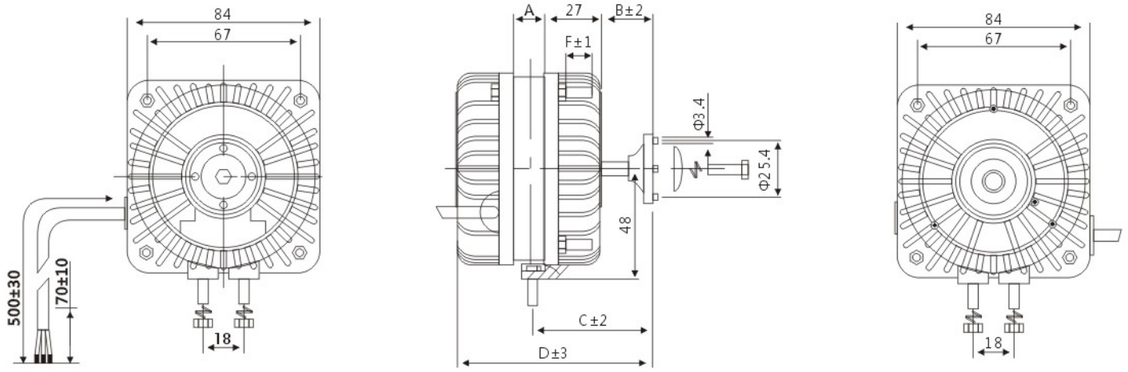

Item No 编号	Model 型号	Voltage 额定电压 V	Frequency 额定频率 Hz	Input 输入功率 W	Output 输出功率 W	Current 额定电流 A	Speed 额定转速 r/min	Fan Blade 风叶型号 mm	Bracket 支架型号 mm	A mm	B mm	C mm	D mm	E mm	F mm
610501	HL-YJF5	220-240	50/60	28	5	0.21	1300/1550	200	H72	13	15	45	82	–	10
610502	HL-YJF5	115	60	33	5	0.35	1550								
610701	HL-YJF7	220-240	50/60	36	7	0.23	1300/1550	230	H84	20	13	43	87	–	8
611001	HL-YJF10	220-240	50/60	38	10	0.25	1300/1550	230	H84	20	13	43	87	–	8
611002	HL-YJF10	115	60	53	10	0.70	1550								
611601	HL-YJF16	220-240	50/60	70	16	0.45	1300/1550	250	H84	25	15	45	94	–	8
611602	HL-YJF16	115	60	70	16	0.90	1550								
611801	HL-YJF18	220-240	50/60	73	18	0.50	1300/1550	250	H84	30	15	45	99	–	8
611802	HL-YJF18	115	60	75	18	1.00	1550								
612501	HL-YJF25	220-240	50/60	95	25	0.70	1300/1550	300	H109-3	40	15	45	109	–	8
612502	HL-YJF25	115	60	100	25	1.40	1550								
613401	HL-YJF34	220-240	50/60	120	34	0.85	1300/1550	300	H109-3	45	17	47	116	–	8
613402	HL-YJF34	115	60	110	34	1.50	1550								

Shaded-Pole Fan Motor 罩极电机

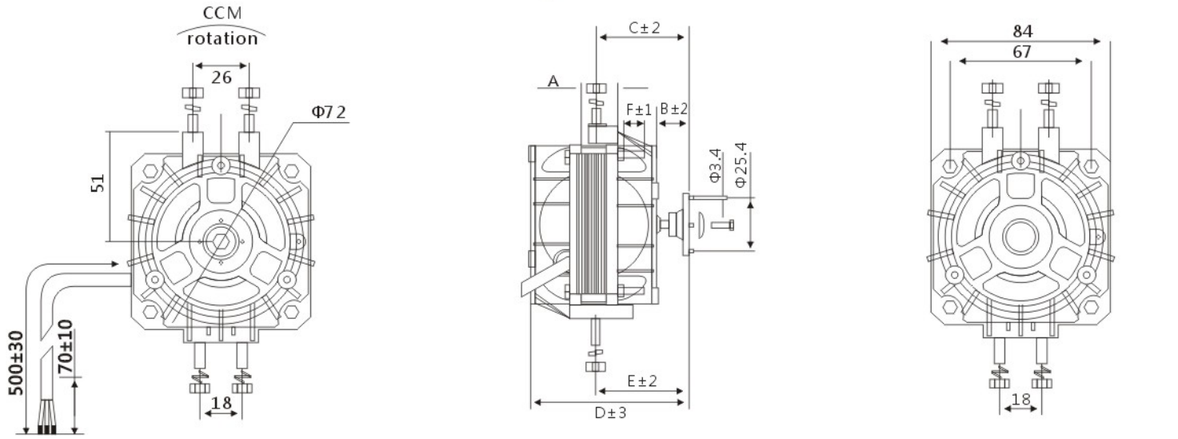

Item No 编号	Model 型号	Voltage 额定电压 V	Frequency 额定频率 Hz	Input 输入功率 W	Output 输出功率 W	Current 额定电流 A	Speed 额定转速 r/min	Fan Blade 风叶型号 mm	Bracket 支架型号 mm	A mm	B mm	C mm	D mm	E mm	F mm
620501	HL-YJF5	220-240	50/60	28	5	0.21	1300/1550	200	H72	13	15	45	82	45	10
620502	HL-YJF5	115	60	33	5	0.35	1550								
620701	HL-YJF7	220-240	50/60	36	7	0.23	1300/1550	230	H84	20	13	43	87	50	8
621001	HL-YJF10	220-240	50/60	38	10	0.25	1300/1550	230	H84	20	13	43	87	50	8
621002	HL-YJF10	115	60	53	10	0.70	1550								
621601	HL-YJF16	220-240	50/60	70	16	0.45	1300/1550	250	H84	25	15	45	94	57	8
621602	HL-YJF16	115	60	70	16	0.90	1550								
621801	HL-YJF18	220-240	50/60	73	18	0.50	1300/1550	250	H84	30	15	45	99	67	8
621802	HL-YJF18	115	60	75	18	1.00	1550								
622501	HL-YJF25	220-240	50/60	95	25	0.70	1300/1550	300	H109-3	40	15	45	109	77	8
622502	HL-YJF25	115	60	100	25	1.40	1550								
623401	HL-YJF34	220-240	50/60	120	34	0.85	1300/1550	300	H109-3	45	17	47	116	89	8
623402	HL-YJF34	115	60	110	34	1.50	1550								

Shaded-Pole Fan Motor 罩极电机

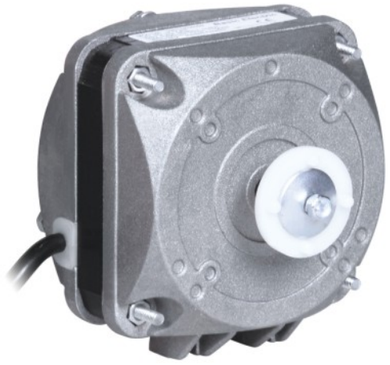

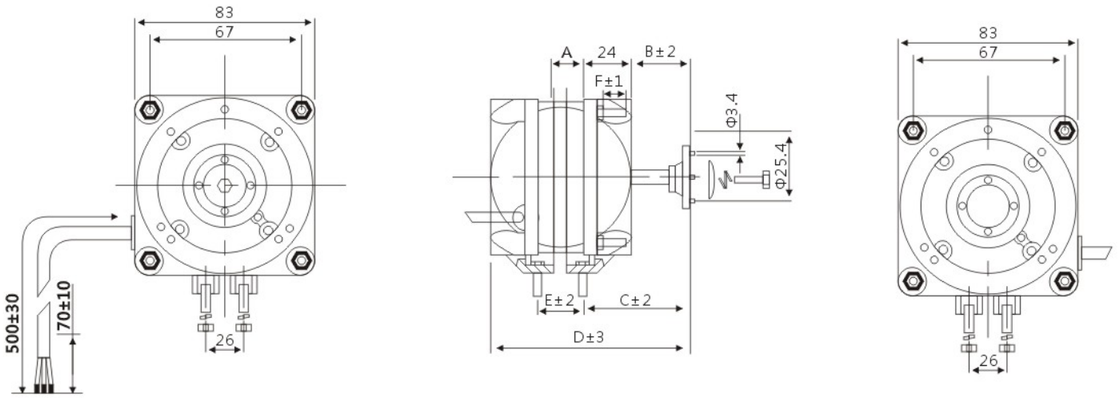

Item No 编号	Model 型号	Voltage 额定电压 V	Frequency 额定频率 Hz	Input 输入功率 W	Output 输出功率 W	Current 额定电流 A	Speed 额定转速 r/min	Fan Blade 风叶型号 mm	Bracket 支架型号 mm	A mm	B mm	C mm	D mm	E mm	F mm
630501	HL-YJF5	220-240	50/60	28	5	0.21	1300/1550	200	H72	13	15	43	75	–	10
630502	HL-YJF5	115	60	33	5	0.35	1550								
630701	HL-YJF7	220-240	50/60	36	7	0.23	1300/1550	230	H84	20	16	44	83	–	8
631001	HL-YJF10	220-240	50/60	38	10	0.25	1300/1550	230	H84	20	16	44	83	–	8
631002	HL-YJF10	115	60	53	10	0.70	1550								
631601	HL-YJF16	220-240	50/60	70	16	0.45	1300/1550	250	H84	25	18	46	89	–	8
631602	HL-YJF16	115	60	70	16	0.90	1550								
631801	HL-YJF18	220-240	50/60	73	18	0.50	1300/1550	250	H109-2	30	18	46	95	21	8
631802	HL-YJF18	115	60	75	18	1.00	1550								
632501	HL-YJF25	220-240	50/60	95	25	0.70	1300/1550	300	H109-3	40	18	46	105	31	8
632502	HL-YJF25	115	60	100	25	1.40	1550								
633401	HL-YJF34	220-240	50/60	120	34	0.85	1300/1550	300	H109-3	45	20	48	112	36	8
633402	HL-YJF34	115	60	110	34	1.50	1550								

Shaded-Pole Fan Motor 罩极电机

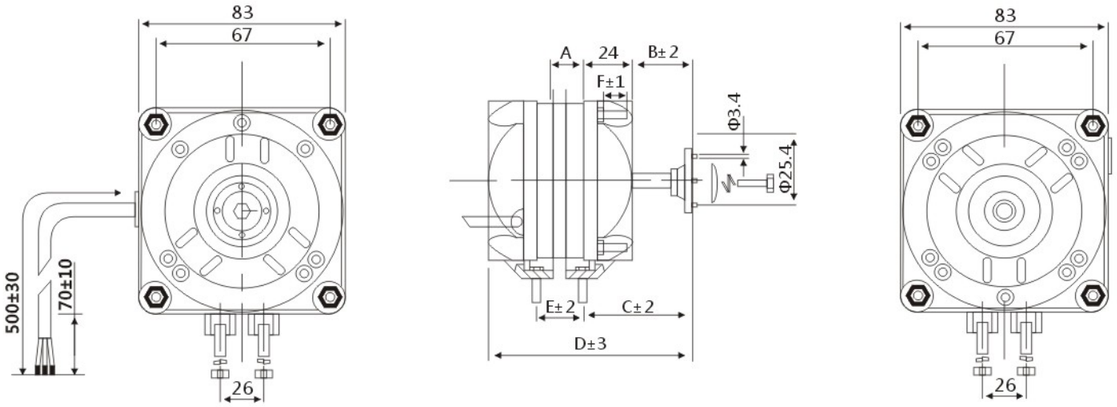

Item No 编号	Model 型号	Voltage 额定电压 V	Frequency 额定频率 Hz	Input 输入功率 W	Output 输出功率 W	Current 额定电流 A	Speed 额定转速 r/min	Fan Blade 风叶型号 mm	Bracket 支架型号 mm	A mm	B mm	C mm	D mm	E mm	F mm
640501	HL-YJF5	220-240	50/60	28	5	0.21	1300/1550	200	H72	13	15	46	75	–	10
640502	HL-YJF5	115	60	33	5	0.35	1550			13	15	46	75	–	10
640701	HL-YJF7	220-240	50/60	36	7	0.23	1300/1550	230	H84	20	13	44	85	–	8
641001	HL-YJF10	220-240	50/60	38	10	0.25	1300/1550	230	H84	20	13	44	85	–	8
641002	HL-YJF10	115	60	53	10	0.70	1550								
641601	HL-YJF16	220-240	50/60	70	16	0.45	1300/1550	250	H84	25	15	46	92	–	8
641602	HL-YJF16	115	60	70	16	0.90	1550								
641801	HL-YJF18	220-240	50/60	73	18	0.50	1300/1550	250	H109-2	30	15	46	97	21	8
641802	HL-YJF18	115	60	75	18	1.00	1550								
642501	HL-YJF25	220-240	50/60	95	25	0.70	1300/1550	300	H109-3	40	15	46	107	31	8
642502	HL-YJF25	115	60	100	25	1.40	1550								
643401	HL-YJF34	220-240	50/60	120	34	0.85	1300/1550	300	H109-3	45	17	48	114	36	8
643402	HL-YJF34	115	60	110	34	1.50	1550								

Shaded-Pole Fan Motor 罩极电机

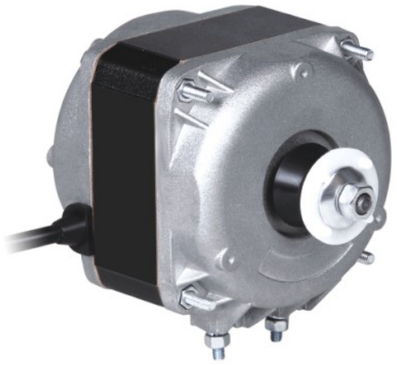

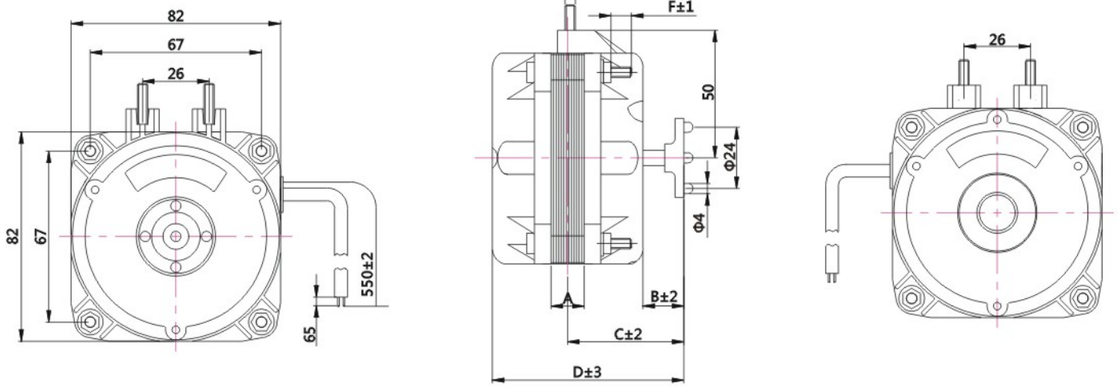

Item No 编号	Model 型号	Voltage 额定电压 V	Frequency 额定频率 Hz	Input 输入功率 W	Output 输出功率 W	Current 额定电流 A	Speed 额定转速 r/min	Fan Blade 风叶型号 mm	Bracket 支架型号 mm	A mm	B mm	C mm	D mm	E mm	F mm
650501	HL-YJF5	220-240	50/60	28	5	0.21	1300/1550	200	H72	13	15	43	75	–	10
650502	HL-YJF5	115	60	33	5	0.35	1550								
650701	HL-YJF7	220-240	50/60	36	7	0.23	1300/1550	230	H84	20	16	44	83	–	8
651001	HL-YJF10	220-240	50/60	38	10	0.25	1300/1550	230	H84	20	16	44	83	–	8
651002	HL-YJF10	115	60	53	10	0.70	1550								
651601	HL-YJF16	220-240	50/60	70	16	0.45	1300/1550	250	H84	25	18	46	89	–	8
651602	HL-YJF16	115	60	70	16	0.90	1550								
651801	HL-YJF18	220-240	50/60	73	18	0.50	1300/1550	250	H109-2	30	18	46	95	21	8
651802	HL-YJF18	115	60	75	18	1.00	1550								
652501	HL-YJF25	220-240	50/60	95	25	0.70	1300/1550	300	H109-3	40	18	46	105	31	8
652502	HL-YJF25	115	60	100	25	1.40	1550								
653401	HL-YJF34	220-240	50/60	120	34	0.85	1300/1550	300	H109-3	45	20	48	112	36	8
653402	HL-YJF34	115	60	110	34	1.50	1550								

Shaded-Pole Fan Motor 罩极电机

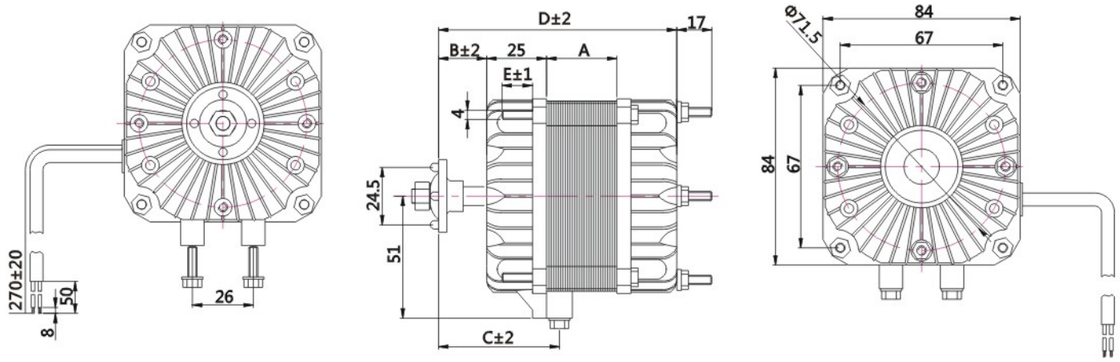

Item No 编号	Model 型号	Voltage 额定电压 V	Frequency 额定频率 Hz	Input 输入功率 W	Output 输出功率 W	Current 额定电流 A	Speed 额定转速 r/min	Fan Blade 风叶型号 mm	Bracket 支架型号 mm	A mm	B mm	C mm	D mm	E mm	F mm
660501	HL-YJF5	220-240	50/60	28	5	0.21	1300/1550	200	H72	13	15	46	75	–	10
660502	HL-YJF5	115	60	33	5	0.35	1550			13	15	46	75	–	10
660701	HL-YJF7	220-240	50/60	36	7	0.23	1300/1550	230	H84	20	13	44	85	–	8
661001	HL-YJF10	220-240	50/60	38	10	0.25	1300/1550	230	H84	20	13	44	85	–	8
661002	HL-YJF10	115	60	53	10	0.70	1550								
661601	HL-YJF16	220-240	50/60	70	16	0.45	1300/1550	250	H84	25	15	46	92	–	8
661602	HL-YJF16	115	60	70	16	0.90	1550								
661801	HL-YJF18	220-240	50/60	73	18	0.50	1300/1550	250	H109-2	30	15	46	97	21	8
661802	HL-YJF18	115	60	75	18	1.00	1550								
662501	HL-YJF25	220-240	50/60	95	25	0.70	1300/1550	300	H109-3	40	15	46	107	31	8
662502	HL-YJF25	115	60	100	25	1.40	1550								
663401	HL-YJF34	220-240	50/60	120	34	0.85	1300/1550	300	H109-3	45	17	48	114	36	8
663402	HL-YJF34	115	60	110	34	1.50	1550								

Shaded-Pole Fan Motor 罩极电机

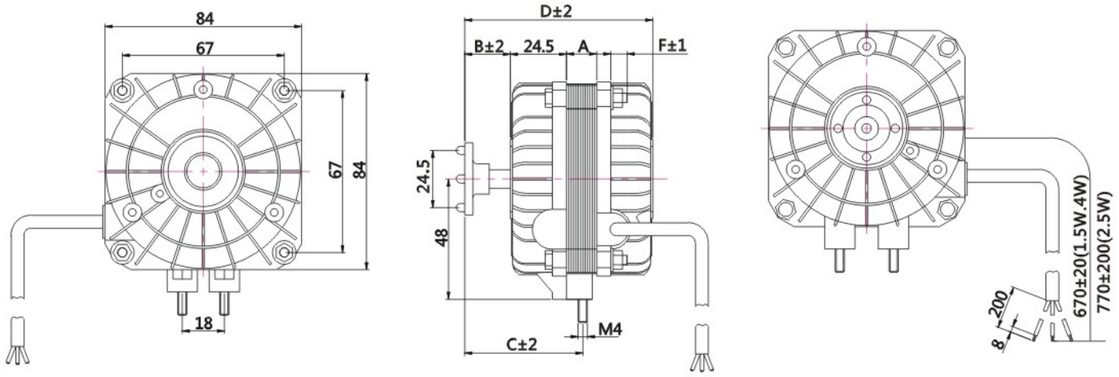

Item No 编号	Model 型号	Voltage 额定电压 V	Frequency 额定频率 Hz	Input 输入功率 W	Output 输出功率 W	Current 额定电流 A	Speed 额定转速 r/min	Fan Blade 风叶型号 mm	Bracket 支架型号 mm	A mm	B mm	C mm	D mm	E mm	F mm
	YJF1.5	220	50	13	1.5	0.1	1300	154	H55	13	15	46	80	–	10
	YJF2.5	220	50	21	2.5	0.17	1250	172	H55	13	15	46	80	–	10
	YJF4	220	50	25	4	0.19	1250	200	H72	13	15	46	80	–	10
670501	HL-YJF5	220-240	50/60	28	5	0.21	1300/1550	200	H72	13	15	43	75	–	10
670502	HL-YJF5	115	60	33	5	0.35	1550								
670701	HL-YJF7	220-240	50/60	36	7	0.23	1300/1550	230	H84	20	16	44	83	–	8
671001	HL-YJF10	220-240	50/60	38	10	0.25	1300/1550								
671002	HL-YJF10	115	60	53	10	0.70	1550	230	H84	20	16	44	83	–	8
671601	HL-YJF16	220-240	50/60	70	16	0.45	1300/1550								
671602	HL-YJF16	115	60	70	16	0.90	1550	250	H84	25	18	46	89	–	8
671801	HL-YJF18	220-240	50/60	73	18	0.50	1300/1550								
671802	HL-YJF18	115	60	75	18	1.00	1550	250	H109-2	30	18	46	95	21	8
672501	HL-YJF25	220-240	50/60	95	25	0.70	1300/1550								
672502	HL-YJF25	115	60	100	25	1.40	1550	300	H109-3	40	18	46	105	31	8
673401	HL-YJF34	220-240	50/60	120	34	0.85	1300/1550	300	H109-3	45	20	48	112	36	8
673402	HL-YJF34	115	60	110	34	1.50	1550								

YZF2-2J Shaded-pole Asynchronous motor 罩极异步电动机

13	风叶	Φ110 7叶ABS
12	转速	2200-2500r/min
11	电流	0.1A
10	电机保护	阻抗
9	绝缘等级	B
8	频率	50/60HZ
7	电压	220-240V
6	骨架	PA66(阻燃)
5	线圈	0.13
4	轴	3Cr13
3	外壳	PA66
2	铁心	63×13
1	输出功率	10W

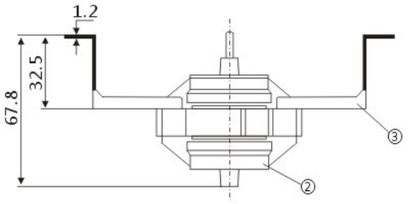

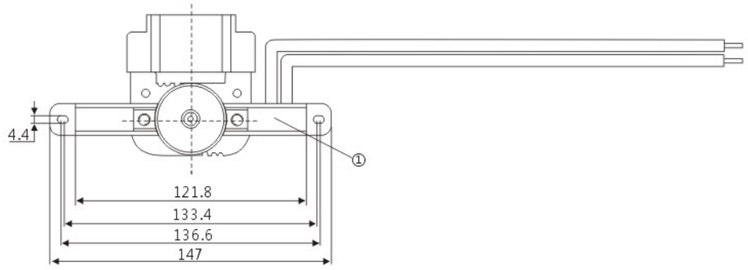

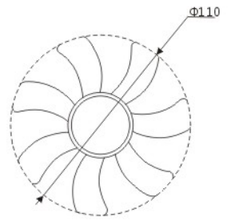

YZF1.5-2J Shaded-pole Asynchronous motor 罩极异步电动机

13	风叶	Φ91 7叶ABS
12	转速	2400-2700r/min
11	电流	0.08A
10	电机保护	阻抗
9	绝缘等级	B
8	频率	50/60HZ
7	电压	220-240V
6	骨架	PA66(阻燃)
5	线圈	0.11
4	轴	3Cr13
3	外壳	PA66
2	铁心	59×7
1	输出功率	6.5W

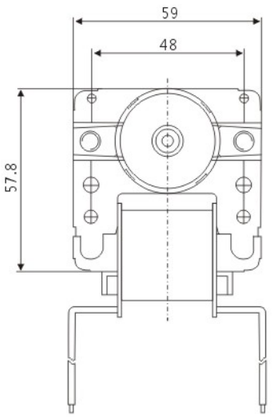

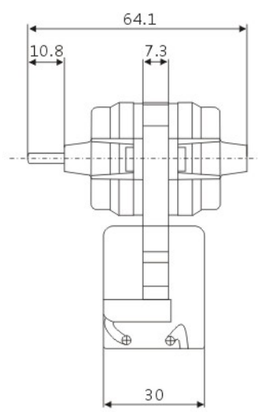

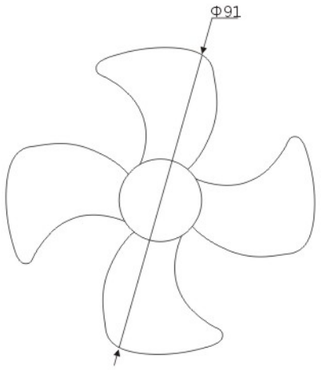

Condensate Removal Pump 冷凝水泵

Haile condensate removal pumps are designed for air conditioners,furnace,refrigeration,drinking fountains, beverage machines, dehumidifiers and other water removal.

6Ft.Cord with plug
Vertical type pump unit
2Drain holes
Simple installation
Thermal overload protection
Quiet operation
A more reliable micro switch float mechanism
High impact ABS Tank

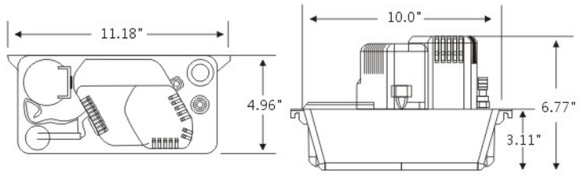

HL-CP14 Series

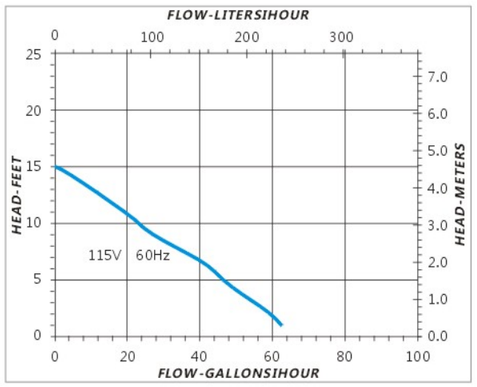

Specitications

Item No	Model No	Discharge Size	Approvel	HP	Volts	Hertz	Amps	Watts	Performance (GPH@Head)				Shut off Ft.	Cord Length (ft.)	Safety Switch	20 Ft Tubing
									1	5	9	15				
886611	HL-CP14	3/8" OD Barbed	UL	1/50	115V	60	1.3	64	65	48	27	0	15	6	No	No
886612	HL-CP14	3/8" OD Barbed	UL	1/50	115V	60	1.3	64	65	48	27	0	15	6	Yes	No
886613	HL-CP14	3/8" OD Barbed	UL	1/50	115V	60	1.3	64	65	48	27	0	15	6	Yes	Yes

HL-CP12 Series

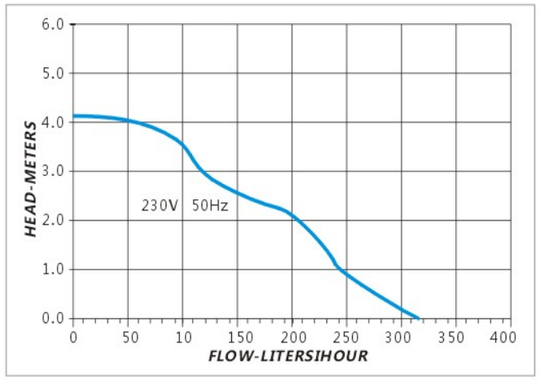

Specitications

Item No	Model No	Discharge Size	Approvel	HP	Volts	Hertz	Amps	Watts	Performance (GPH@Head)					Shut off Ft.	Cord Length (ft.)	Safety Switch	20 Ft Tubing
									1	2	3	4	4.2				
883611	HL-CP12	3/8" OD Barbed	CE	1/50	230V	50	0.75	65	250	210	125	50	0	4.2	6	No	No
883612	HL-CP12	3/8" OD Barbed	CE	1/50	230V	50	0.75	65	250	210	125	50	0	4.2	6	Yes	No
883613	HL-CP12	3/8" OD Barbed	CE	1/50	230V	50	0.75	65	250	210	125	50	0	4.2	6	Yes	Yes

HL-CP20 Series

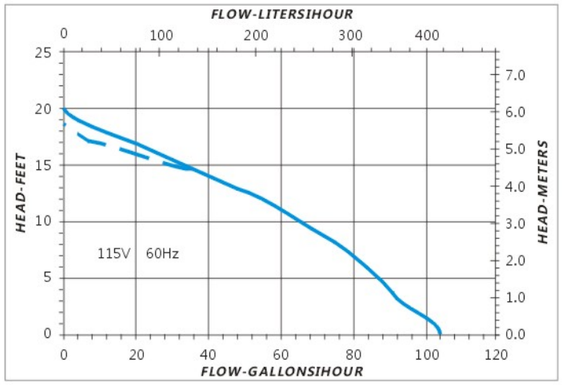

Specitications

Item No	Model No	Discharge Size	Approvel	HP	Volts	Hertz	Amps	Watts	Performance (GPH@Head)					Shut off Ft.	Cord Length (ft.)	Safety Switch	20 Ft Tubing
									1	5	10	15	20				
885611	HL-CP12	3/8" OD Barbed	CE	1/30	115V	60	2.2	98	105	85	62	30	0	20	6	No	No
885612	HL-CP12	3/8" OD Barbed	CE	1/30	115V	60	2.2	98	105	85	62	30	0	20	6	Yes	No
885613	HL-CP12	3/8" OD Barbed	CE	1/30	115V	60	2.2	98	105	85	62	30	0	20	6	Yes	Yes
885621	HL-CP12	3/8" OD Barbed	CE	1/30	115V	60	1.1	98	105	85	62	30	0	19	6	No	No
885622	HL-CP12	3/8" OD Barbed	CE	1/30	115V	60	1.1	98	105	85	62	30	0	19	6	Yes	No
885623	HL-CP12	3/8" OD Barbed	CE	1/30	115V	60	1.1	98	105	85	62	30	0	19	6	Yes	Yes

Fan Blade 风叶

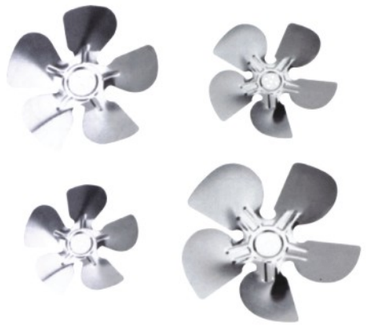

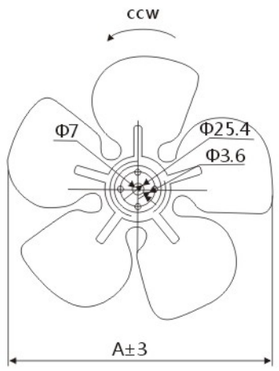

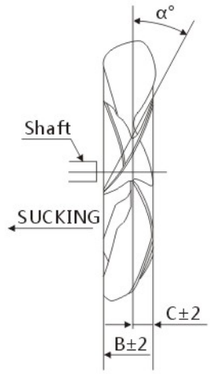

FAN TYPE	α° / A / BC	19°		22°		25°		28°		31°	
		B	C	B	C	B	C	B	C	B	C
Φ154	152	23	12	26	14	29	15	32	17	36	19
Φ172	170	25	13	28	15	31	16	34	18	38	20
Φ200	196	27	14	30	16	33	17	36	19	41	23
Φ230	228	31	16	32	17	35	18	40	21	44	23
Φ250	244	31	16	35	18	37	19	40	21	46	24
Φ254	252	35	18	37	21	39	23	40	24	47	29
Φ300	298	35	18	41	22	44	23	48	25	52	26

MODEL / FAN α°	HL-YJF5		HL-YJF7		HL-YJF10		HL-YJF16		HL-YJF18		HL-YJF25		HL-YJF34	
Φ154	28	31												
Φ172	28	31												
Φ200	28	31	28	31	28	31								
Φ230				28	28									
Φ250						22	28	31	28	31				
Φ254							28	31	28	31				
Φ300										22	22	25	25	28

Bracket 支架

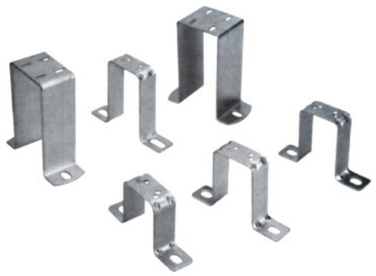

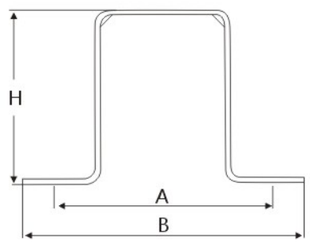

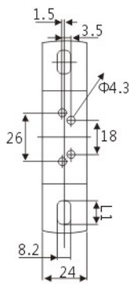

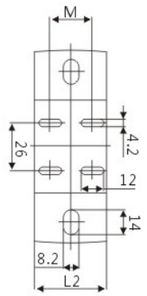

MODEL	H	A	B	L1	L2
H55	55	81	106	13	-
H72	72	81	106	13	-
H84	84	81	106	20	-
H109-1	109	81	106	14	-
H109-2	109	78	100	14	39
H109-3	109	78	100	14	49

Grid 网罩

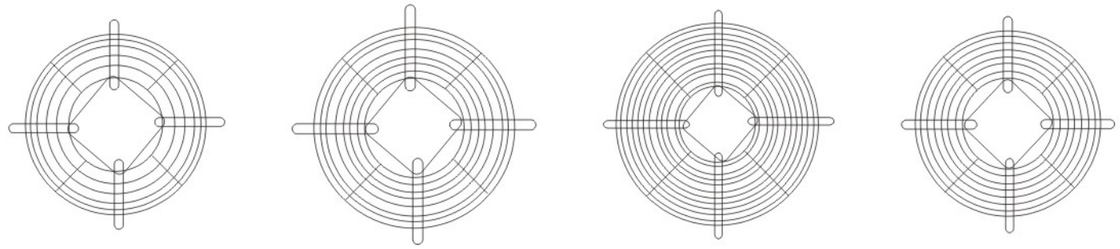

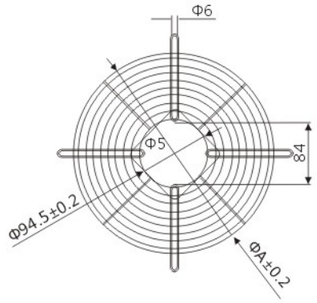

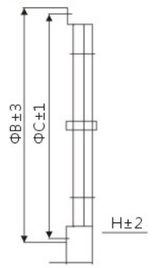

MODEL	Φ154	Φ172	Φ200	Φ230	Φ254	Φ300
A	170	188	214	246	270	324
B	202	220	248	278	300	354
C	190	208	236	266	290	344
H	11	11	25	27	17	17

Ring 法兰

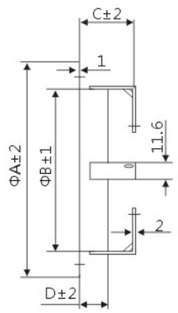

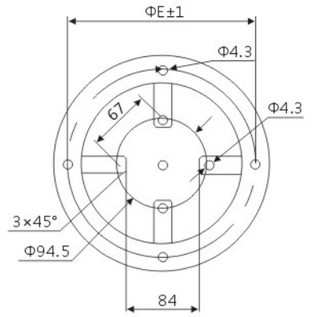

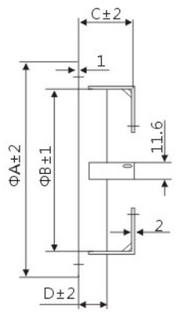

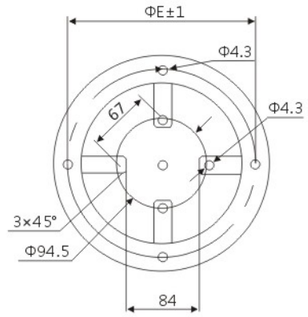

SUCKING

MODEL	ΦA	ΦB	C	D	ΦE
Φ154	200	162	49	25	190
Φ172	223	180	49	25	208
Φ220	246	208	49	25	236
Φ230	278	238	49	25	266
Φ254	300	262	49	25	290
Φ300	378	308	49	25	365

BLOWING

MODEL	ΦA	ΦB	C	D	ΦE
Φ154	200	162	36	25	190
Φ172	223	180	36	25	208
Φ220	246	208	36	25	236
Φ230	278	238	36	25	266
Φ254	300	262	36	25	290
Φ300	378	308	36	25	365

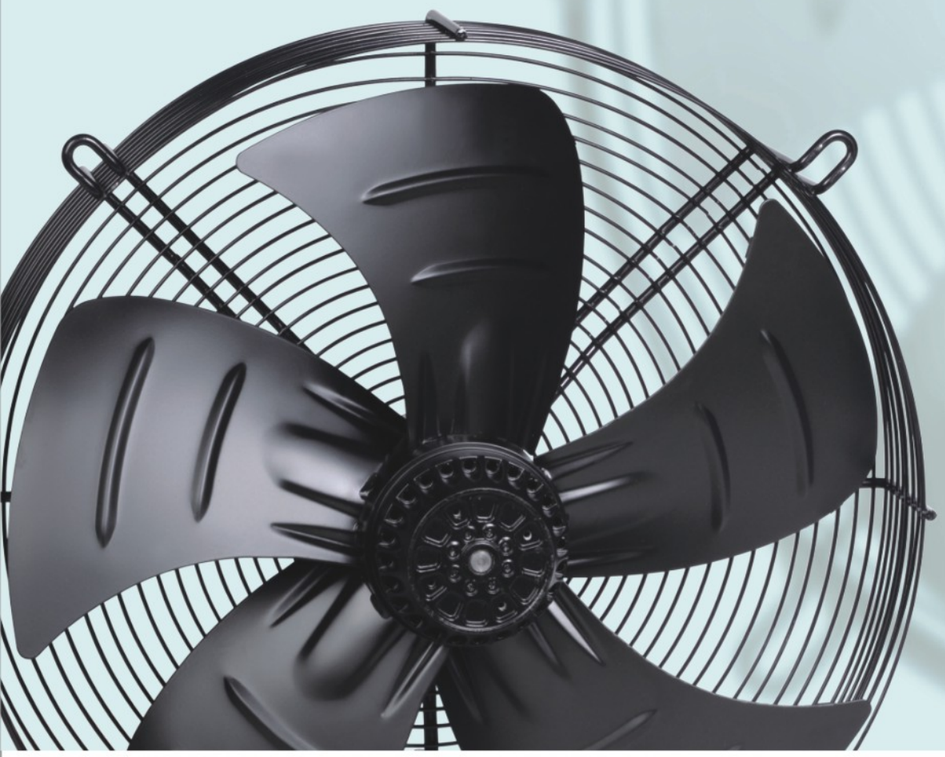

1、YWF 系列轴流风机具有结构紧凑、安装方便、体积小、运行可靠、噪音低、节能等优点。

2、YWF 系列轴流风机广泛应用于冷凝器、蒸发器等制冷设备及通风循环领域。

3、YWF 系列轴流风机的绝缘等级为F级，电机内部均装有热保护器。

4、根据客户要求可生产220V-440V,50/60Hz等不同电压和频率的电机。

5、电机可采用接线盒型式或引出线型式，以便客户安装。

6、电机平均寿命为30000小时以上。

7、所有电机通过CCC、CE认证。

8、选型：高温型、常温型、低温型，根据具体要求进行选购。

1.YWF series Axial Fan have characteristics of compact structure , convenient installation, reliable operation, low noise, energy saving and high efficiency.

2.YWF series axial fan motors are widely used in condenser, evaporator and other refrigeration equipment and ventilating cycle areas.

3.The insulation of YWF series axial fan is class F, All the motor have thermal protector.

4.We can afford motor with specified voltage from 220V to 440V and frequency with 50/60Hz .

5.Motor adopt junction box type or lead.

6.The service lift of motor is over 30000 hours.

7.All of the motor passed CCC, CE approval.

8.Type selection: High Temperature Type, Conventional Type and Low Temperature type can be sellected according to specific requirement.

YWF Series Axial Fan Motor

型号说明 Instruction of Model

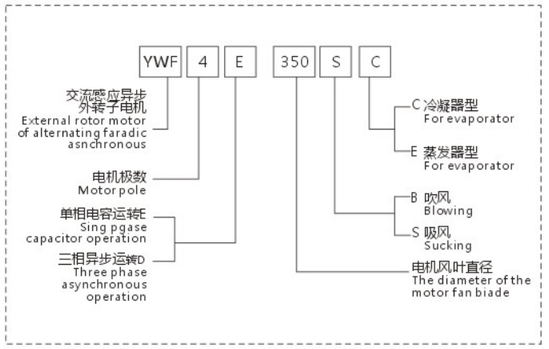

接线图Wiring Diagram

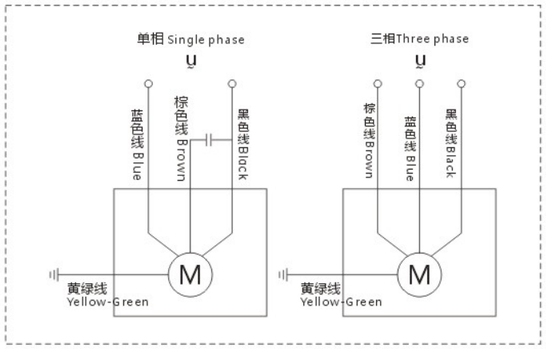

YWF200 Series Axial Fan Motors 外转子轴流风机

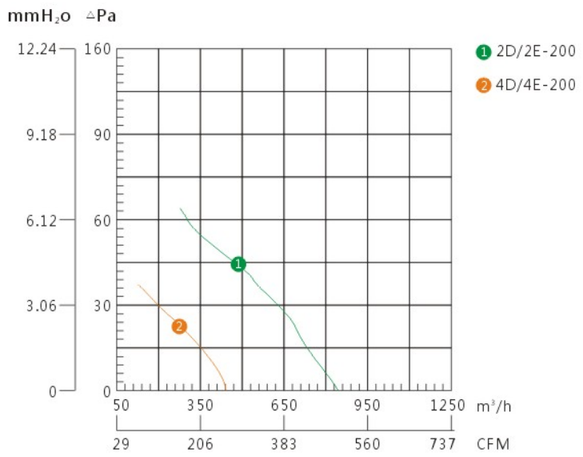

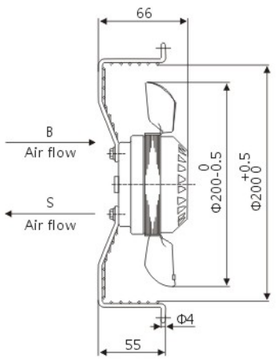

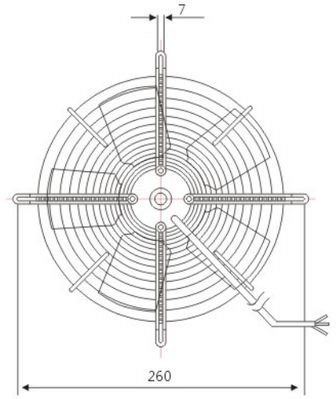

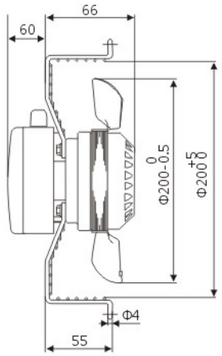

YWF200 Series Axial Fan Motors 外转子轴流风机

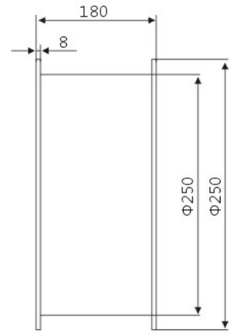

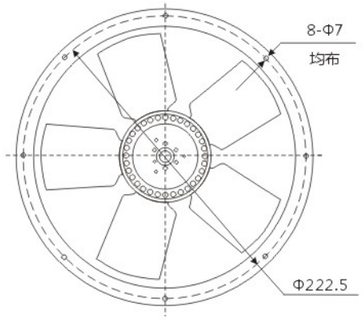

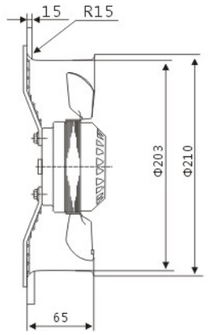

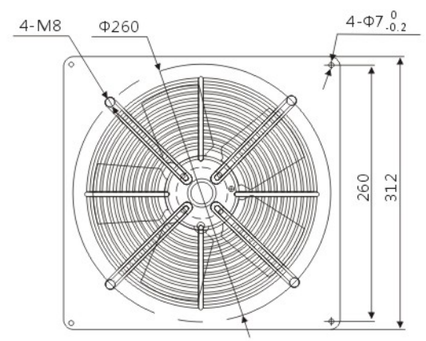

防护网罩、导风圈、接线盒为可选部件
电机防护等级，IP44
通过CCC、CE认证

Optional parts : Fan guard , square inlet ring , box
Type of protection : IP44
Approval : CCC、CE

			额定电压 Voltage VAC	频率 Frequency Hz	额定电流 Current A	输入功率 Input W	额定转速 Speed r/min	额定风量 Air volume m³/h	噪音 NoisedB (A)	电容 Capacitance μ F	绝缘等级 Insulation class	净重 Approx.Weight kg	曲线编号 Curve No.
YWF 2D-200	YWFT 2D-200	YWFB 2D-200	380	50	0.10	46	2450	750	50	—	F	2	①
YWF 2E-200	YWFT 2E-200	YWFB 2E-200	220	50	0.23	50	2450	750	50	2	F	2	①
YWF 4D-200	YWFT 4D-200	YWFB 4D-200	380	50	0.14	40	1400	430	43	—	F	2	②
YWF 4E-200	YWFT 4E-200	YWFB 4E-200	220	50	0.12	27	1400	430	43	1	F	2	②

YWF250 Series Axial Fan Motors 外转子轴流风机

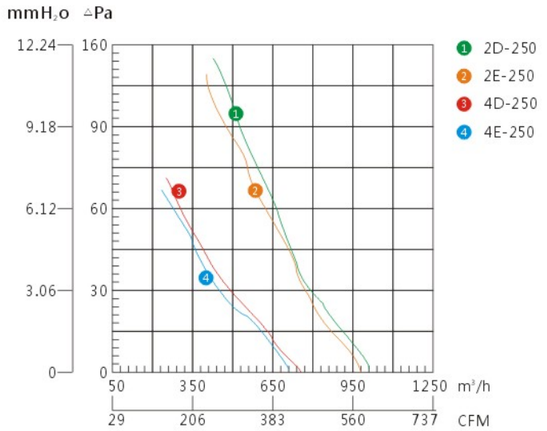

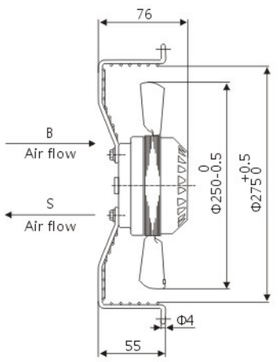

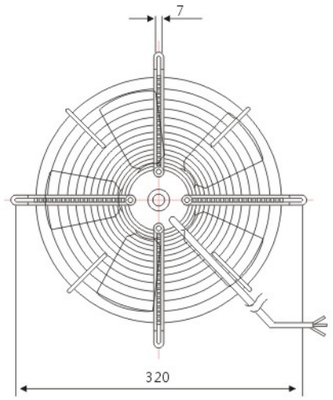

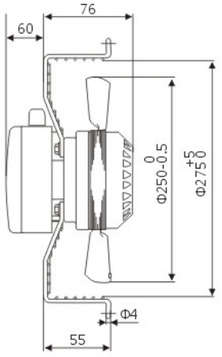

			额定电压 Voltage VAC	频率 Frequency Hz	额定电流 Current A	输入功率 Input W	额定转速 Speed r/min	额定风量 Air volume m³/h	噪音 NoisedB (A)	电容 Capacitance μF	绝缘等级 Insulation class	净重 Approx.Weight kg	曲线编号 Curve No.
YWF 2D-250	YWFT 2D-250	YWFB 2D-250	380	50	0.18	90	2430	1000	60	—	F	2.5	①
YWF 2E-250	YWFT 2E-250	YWFB 2E-250	220	50	0.45	100	2480	980	60	3	F	2.5	②
YWF 4D-250	YWFT 4D-250	YWFB 4D-250	380	50	0.18	60	1400	800	55	—	F	2.5	③
YWF 4E-250	YWFT 4E-250	YWFB 4E-250	220	50	0.25	55	1400	780	55	2	F	2.5	④
				60	0.3	68	1620	780	55	2	F	2.5	④

YWF250 Series Axial Fan Motors 外转子轴流风机

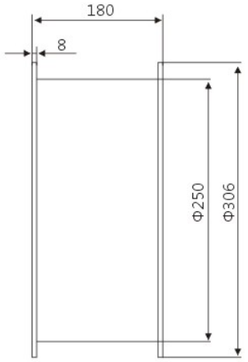

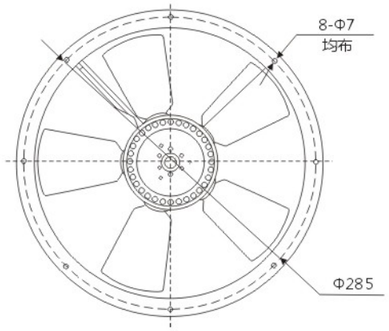

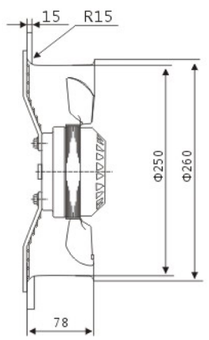

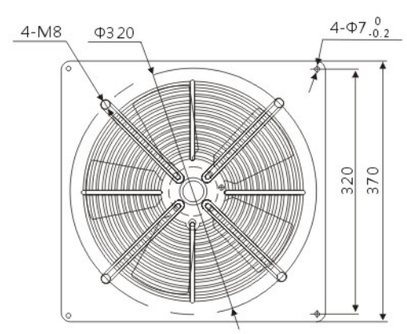

防护网罩、导风圈、接线盒为可选部件
电机防护等级，IP44
通过CCC、CE认证

Optional parts : Fan guard , square inlet ring , box
Type of protection : IP44
Approval : CCC、CE

YWF300 Series Axial Fan Motors 外转子轴流风机

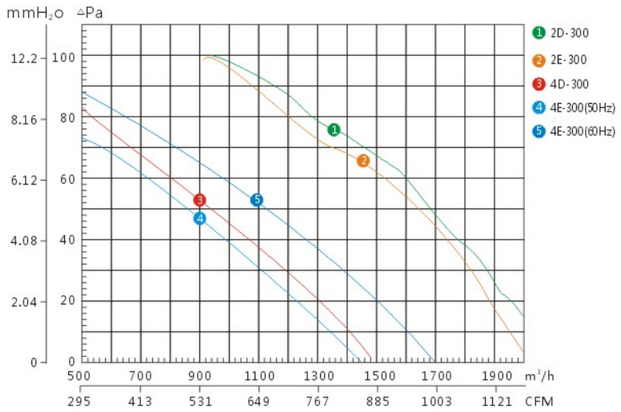

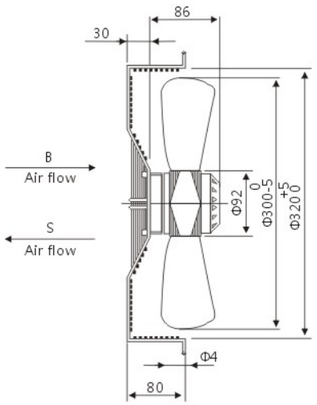

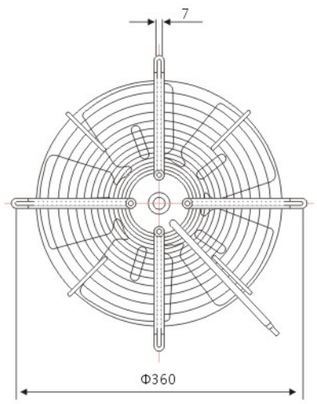

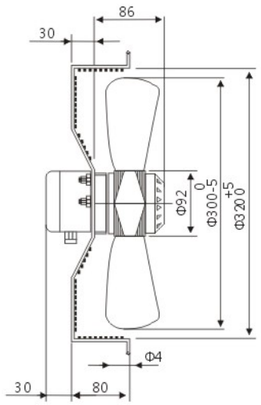

YWF300 Series Axial Fan Motors 外转子轴流风机

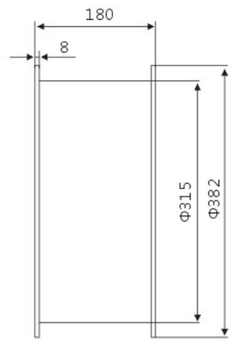

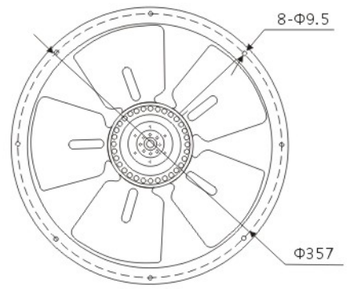

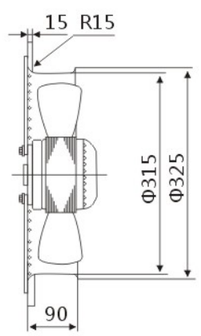

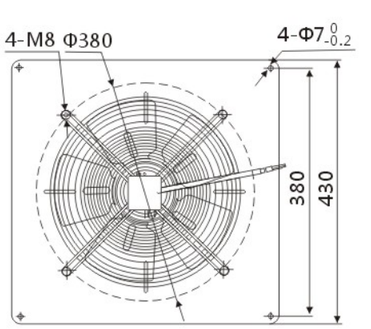

防护网罩、导风圈、接线盒为可选部件
电机防护等级，IP44
通过CCC、CE认证

Optional parts : Fan guard , square inlet ring , box
Type of protection : IP44
Approval : CCC、CE

			额定电压 Voltage VAC	频率 Frequency Hz	额定电流 Current A	输入功率 Input W	额定转速 Speed r/min	额定风量 Air volume m³/h	噪音 NoisedB (A)	电容 Capacitance μF	绝缘等级 Insulation class	净重 Approx.Weight kg	曲线编号 Curve No.
YWF 2D-300	YWFT 2D-300	YWFB 2D-300	380	50	0.25	115	2500	2100	60	—	F	3.2	①
YWF 2E-300	YWFT 2E-300	YWFB 2E-300	220	50	0.55	125	2400	2050	60	4	F	3.2	②
YWF 4D-300	YWFT 4D-300	YWFB 4D-300	380	50	0.25	90	1380	1500	58	—	F	3.2	③
YWF 4E-300	YWFT 4E-300	YWFB 4E-300	220	50	0.42	90	1350	1450	58	3	F	3.2	④
				60	0.51	115	1600	1700	58	3	F	3.2	⑤

YWF350 Series Axial Fan Motors 外转子轴流风机

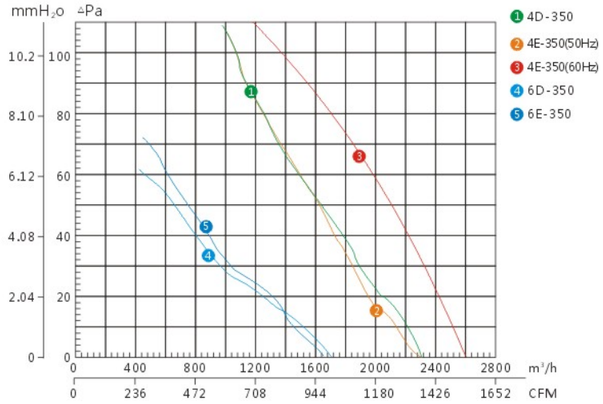

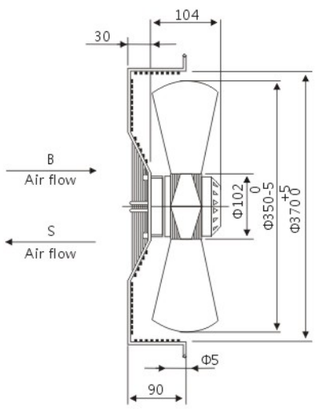

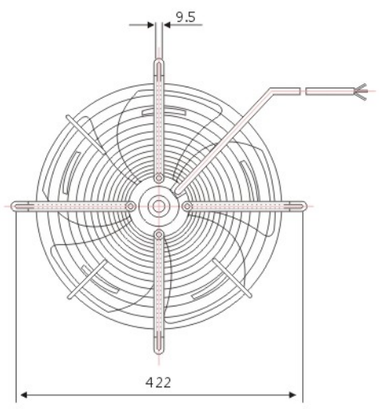

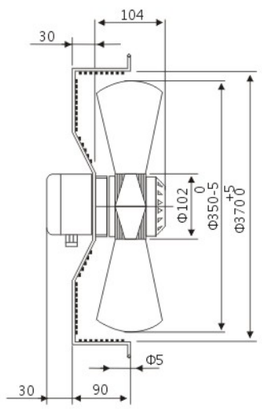

YWF350 Series Axial Fan Motors 外转子轴流风机

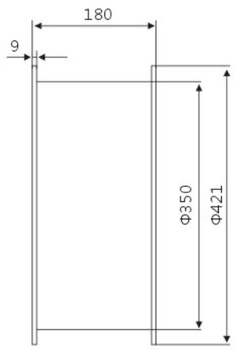

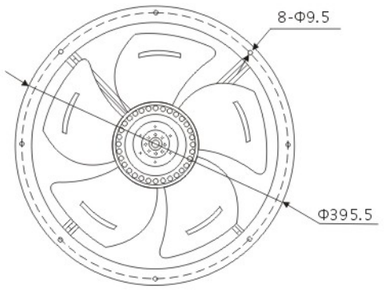

防护网罩、导风圈、接线盒为可选部件
电机防护等级，IP44
通过CCC、CE认证

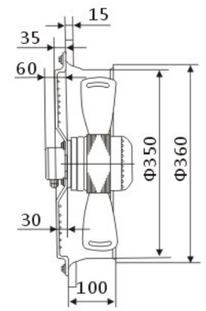

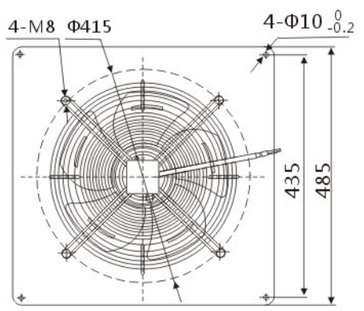

Optional parts : Fan guard , square inlet ring , box
Type of protection : IP44
Approval : CCC、CE

			额定电压 Voltage VAC	频率 Frequency Hz	额定电流 Current A	输入功率 Input W	额定转速 Speed r/min	额定风量 Air volume m³/h	噪音 NoisedB (A)	电容 Capacitance μF	绝缘等级 Insulation class	净重 Approx.Weight kg	曲线编号 Curve No.
YWF 4D-350	YWFT 4D-350	YWFB 4D-350	380	50	0.3	135	1360	2300	62	—	F	5	①
YWF 4E-350	YWFT 4E-350	YWFB 4E-350	220	50	0.6	135	1380	2280	62	4	F	5	②
				60	0.83	180	1550	2600	56	4	F	5	③
YWF 6D-350	YWFT 6D-350	YWFB 6D-350	380	50	0.22	70	920	1650	56	—	F	5	④
YWF 6E-350	YWFT 6E-350	YWFB 6E-350	220	50	0.40	80	950	1700	56	3	F	5	⑤

YWF315 Series Axial Fan Motors 外转子轴流风机

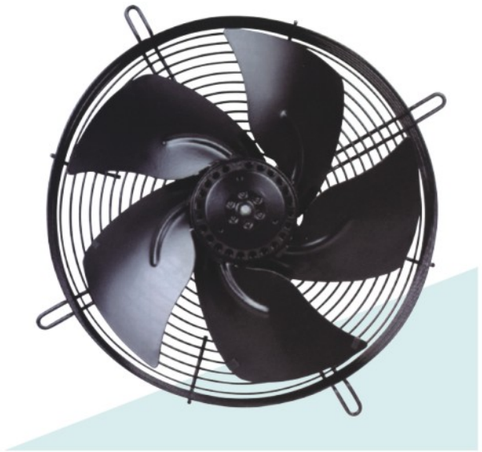

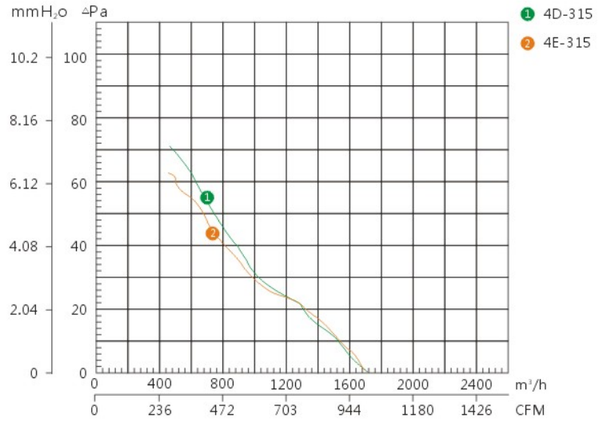

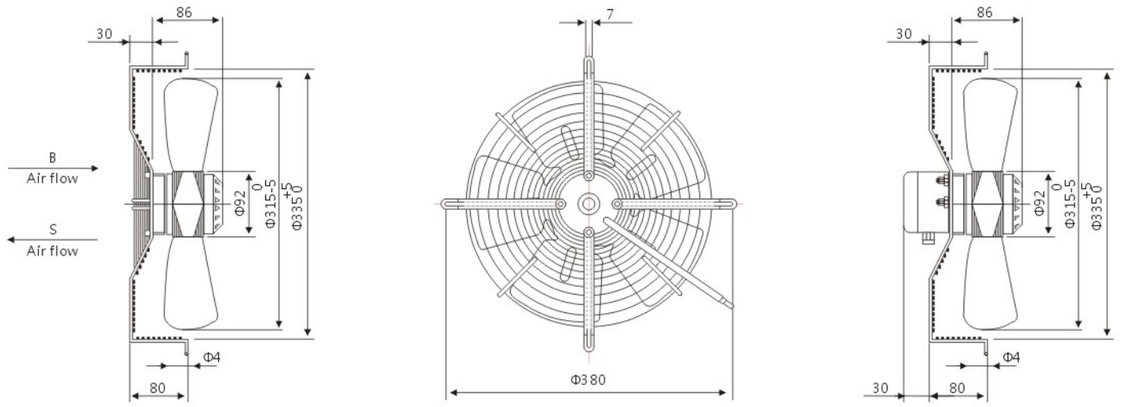

防护网罩、导风圈、接线盒为可选部件
电机防护等级，IP44
通过CCC、CE认证

Optional parts : Fan guard , square inlet ring , box
Type of protection : IP44
Approval : CCC、CE

型号 Type	额定电压 Voltage VAC	频率 Frequency Hz	额定电流 Current A	输入功率 Input W	额定转速 Speed r/min	额定风量 Air volume m³/h	噪音 NoisedB (A)	电容 Capacitance μF	绝缘等级 Insulation class	净重 Approx.Weight kg	曲线编号 Curve No.
YWF 4D-315	380	50	0.28	90	1300	1700	58	—	F	3.5	①
YWF 4E-315	220	50	0.45	90	1380	1750	58	4	F	3.5	②

YWF380 Series Axial Fan Motors 外转子轴流风机

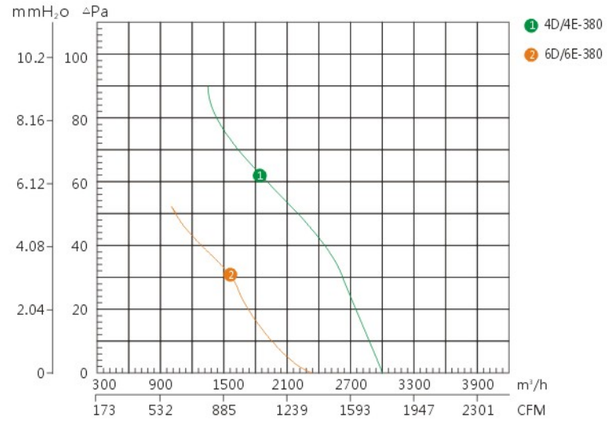

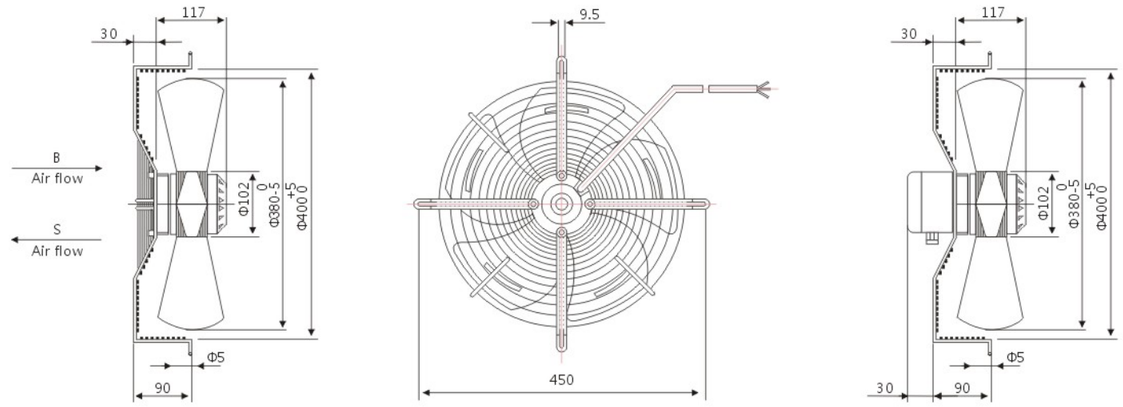

防护网罩、导风圈、接线盒为可选部件
电机防护等级，IP44
通过CCC、CE认证

Optional parts : Fan guard , square inlet ring , box
Type of protection : IP44
Approval : CCC、CE

型号 Type	额定电压 Voltage VAC	频率 Frequency Hz	额定电流 Current A	输入功率 Input W	额定转速 Speed r/min	额定风量 Air volume m³/h	噪音 NoisedB (A)	电容 Capacitance μF	绝缘等级 Insulation class	净重 Approx.Weight kg	曲线编号 Curve No.
YWF 4D-380	380	50	0.3	145	1360	2900	68	—	F	5.5	①
YWF 4E-380	220	50	0.7	160	1380	2900	68	6	F	5.5	①
YWF 6D-380	380	50	0.35	95	920	2250	58	—	F	5.5	②
YWF 6E-380	220	50	0.45	95	920	2250	58	4	F	5.5	②

YWF 400 Series Axial Fan Motors 外转子轴流风机

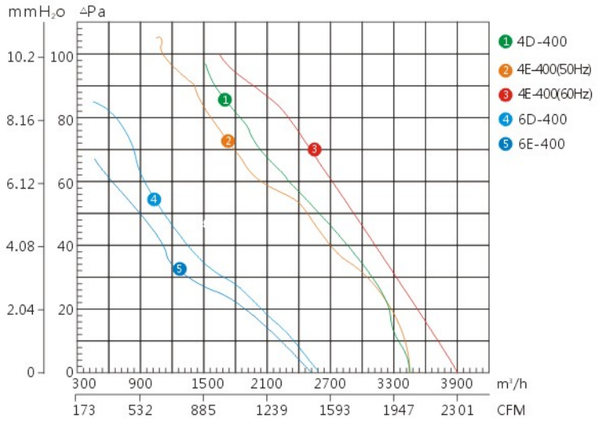

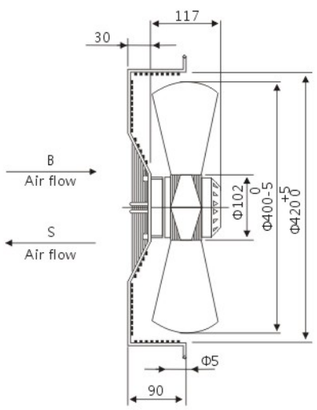

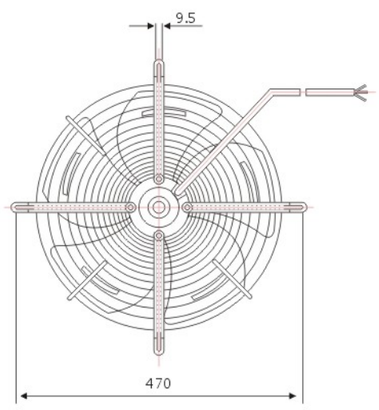

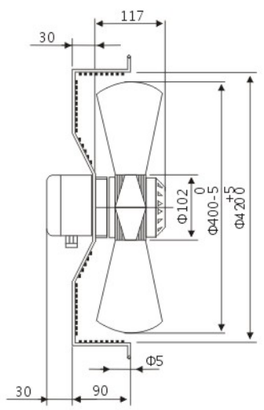

			额定电压 Voltage VAC	频率 Frequency Hz	额定电流 Current A	输入功率 Input W	额定转速 Speed r/min	额定风量 Air volume m³/h	噪音 NoisedB (A)	电容 Capacitance μF	绝缘等级 Insulation class	净重 Approx.Weight kg	曲线编号 Curve No.
YWF 4D-400	YWFT 4D-400	YWFB 4D-400	380	50	0.6	180	1370	3510	68	—	F	5.6	①
YWF 4E-400	YWFT 4E-400	YWFB 4E-400	220	50	0.82	180	1350	3510	68	6	F	5.6	②
				60	1.22	270	1510	3800	68	6	F	5.6	③
YWF 6D-400	YWFT 6D-400	YWFB 6D-400	380	50	0.31	110	920	2500	58	—	F	5.6	④
YWF 6E-400	YWFT 6E-400	YWFB 6E-400	220	50	0.50	110	920	2480	58	4	F	5.6	⑤

YWF 400 Series Axial Fan Motors 外转子轴流风机

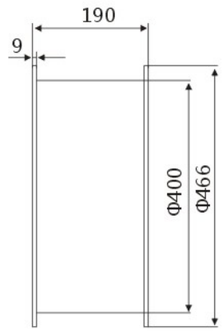

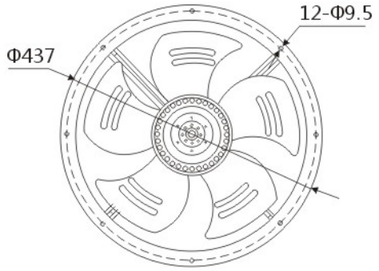

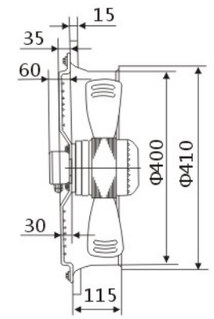

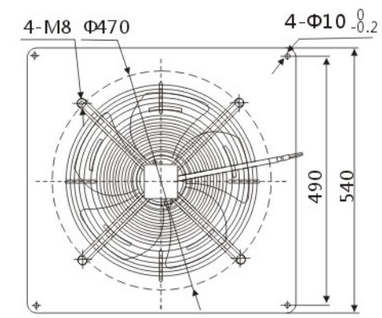

防护网罩、导风圈、接线盒为可选部件
电机防护等级，IP44
通过CCC、CE认证

Optional parts : Fan guard , square inlet ring , box
Type of protection : IP44
Approval : CCC、CE

YWF 450 Series Axial Fan Motors 外转子轴流风机

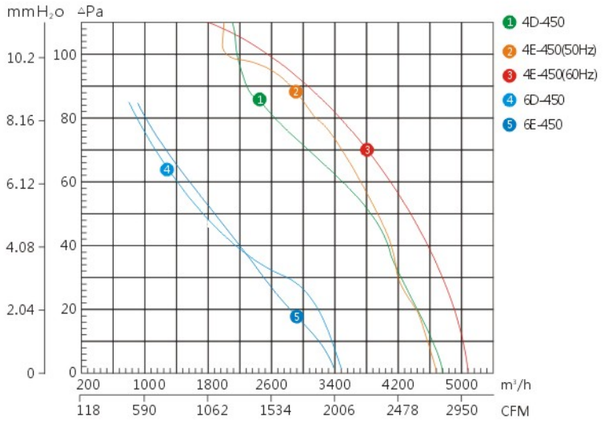

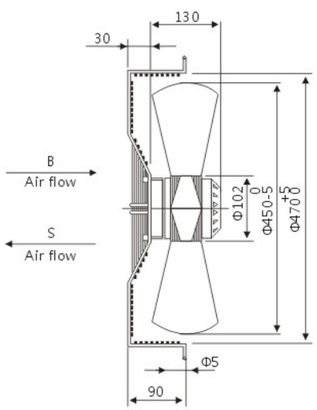

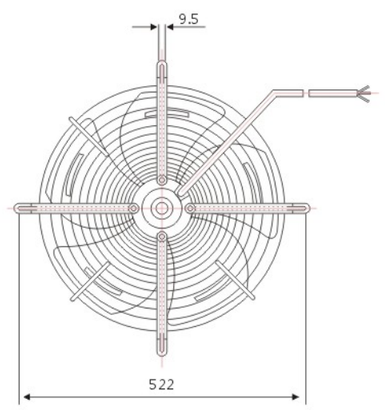

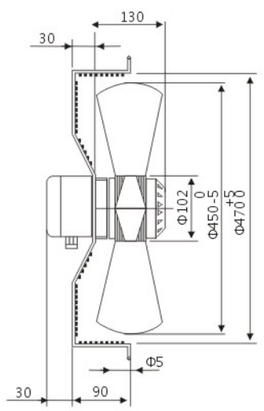

			额定电压 Voltage VAC	频率 Frequency Hz	额定电流 Current A	输入功率 Input W	额定转速 Speed r/min	额定风量 Air volume m³/h	噪音 NoisedB (A)	电容 Capacitance μF	绝缘等级 Insulation class	净重 Approx.Weight kg	曲线编号 Curve No.
YWF 4D-450	YWFT 4D-450	YWFB 4D-450	380	50	0.65	230	1380	4800	68	—	F	7.2	①
YWF 4E-450	YWFT 4E-450	YWFB 4E-450	220	50	1.1	230	1350	4750	68	8	F	7.2	②
				60	1.50	330	1600	5100	68	7	F	7.2	③
YWF 6D-450	YWFT 6D-450	YWFB 6D-450	380	50	0.33	120	900	3500	60	—	F	7.2	④
YWF 6E-450	YWFT 6E-450	YWFB 6E-450	220	50	0.75	150	920	3380	60	6	F	7.2	⑤

YWF 450 Series Axial Fan Motors 外转子轴流风机

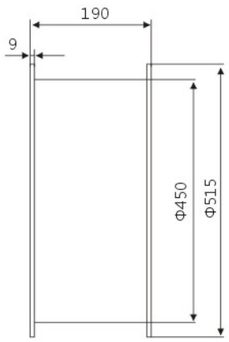

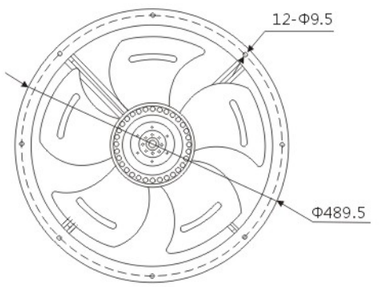

防护网罩、导风圈、接线盒为可选部件
电机防护等级，IP44
通过CCC、CE认证

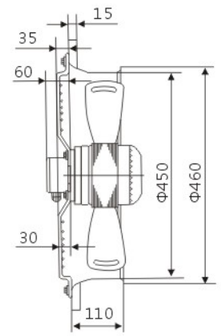

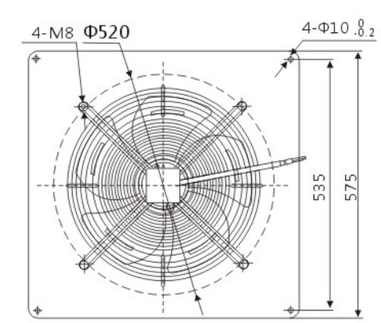

Optional parts : Fan guard , square inlet ring , box
Type of protection : IP44
Approval : CCC、CE

YWF 500 Series Axial Fan Motors 外转子轴流风机

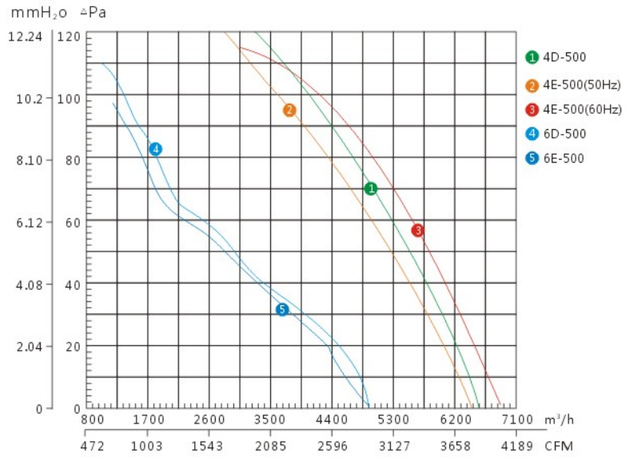

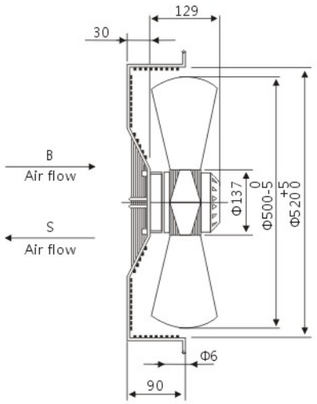

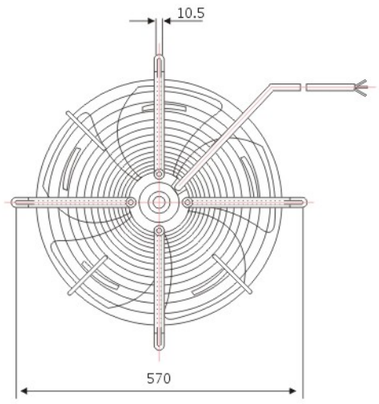

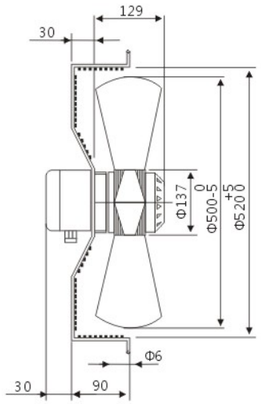

			额定电压 Voltage VAC	频率 Frequency Hz	额定电流 Current A	输入功率 Input W	额定转速 Speed r/min	额定风量 Air volume m³/h	噪音 NoisedB (A)	电容 Capacitance μF	绝缘等级 Insulation class	净重 Approx.Weight kg	曲线编号 Curve No.
YWF 4D-500	YWFT 4D-500	YWFB 4D-500	380	50	0.95	420	1350	6550	70	—	F	9	①
YWF 4E-500	YWFT 4E-500	YWFB 4E-500	220	50	1.85	420	1300	6480	72	10	F	9	②
				60	2.5	500	1450	6800	72	10	F	9	③
YWF 6D-500	YWFT 6D-500	YWFB 6D-500	380	50	0.55	230	900	4950	66	—	F	9	④
YWF 6E-500	YWFT 6E-500	YWFB 6E-500	220	50	1.15	230	900	4900	66	10	F	9	⑤

YWF 500 Series Axial Fan Motors 外转子轴流风机

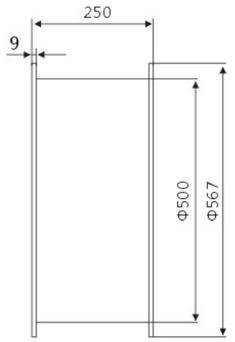

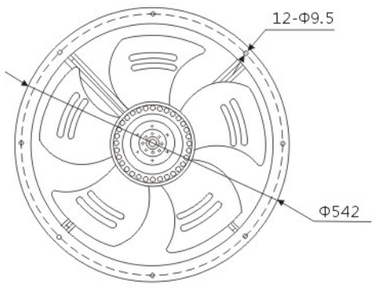

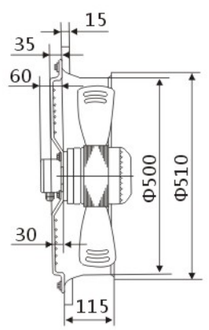

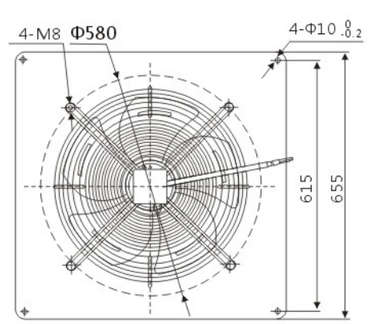

防护网罩、导风圈、接线盒为可选部件
电机防护等级，IP44
通过CCC、CE认证

Optional parts : Fan guard , square inlet ring , box
Type of protection : IP44
Approval : CCC、CE

YWF 550 Series Axial Fan Motors 外转子轴流风机

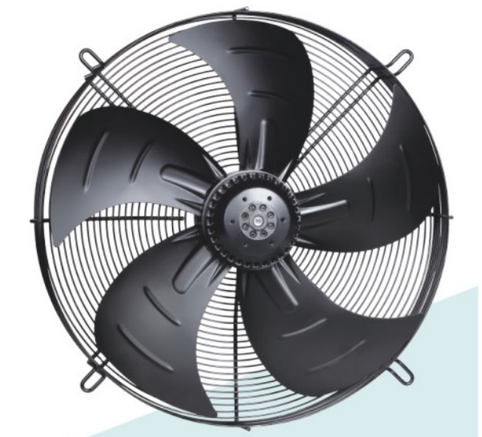

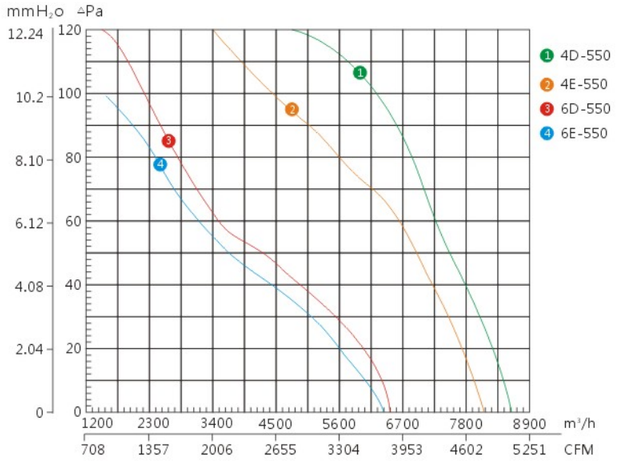

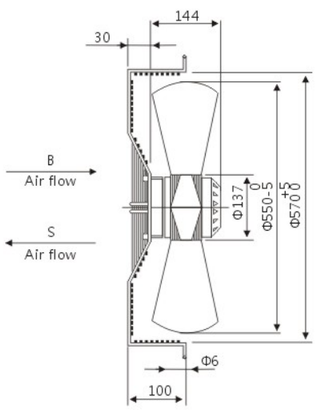

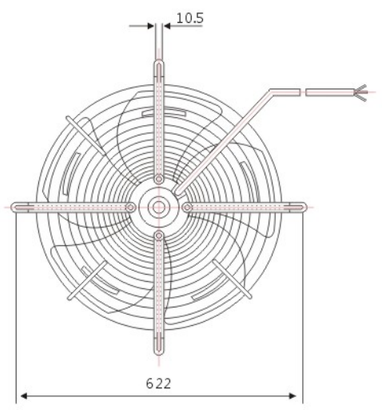

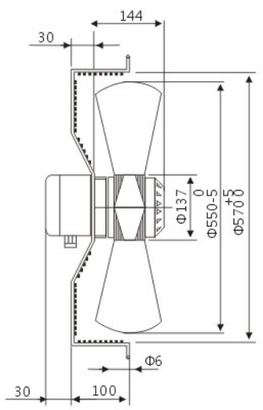

			额定电压 Voltage VAC	频率 Frequency Hz	额定电流 Current A	输入功率 Input W	额定转速 Speed r/min	额定风量 Air volume m³/h	噪音 NoisedB (A)	电容 Capacitance μF	绝缘等级 Insulation class	净重 Approx.Weight kg	曲线编号 Curve No.
YWF 4D-550	YWFT 4D-550	YWFB 4D-550	380	50	1.20	600	1300	8600	75	—	F	11	①
YWF 4E-550	YWFT 4E-550	YWFB 4E-550	220	50	2.50	550	1320	8200	75	12	F	11	②
YWF 6D-550	YWFT 6D-550	YWFB 6D-550	380	50	0.90	320	900	6500	70	—	F	11	③
YWF 6E-550	YWFT 6E-550	YWFB 6E-550	220	50	1.70	330	900	6300	70	10	F	11	④

YWF 550 Series Axial Fan Motors 外转子轴流风机

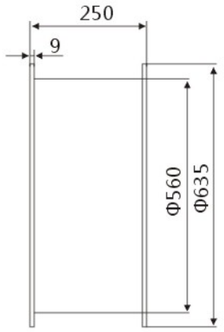

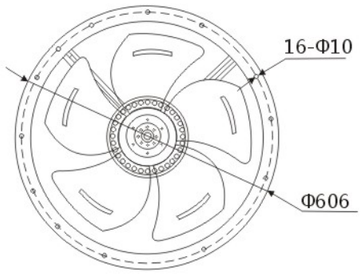

防护网罩、导风圈、接线盒为可选部件
电机防护等级，IP44
通过CCC、CE认证

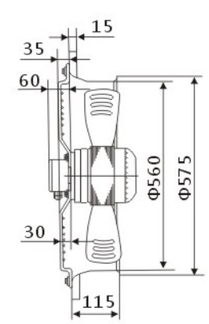

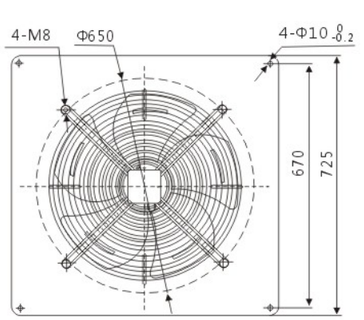

Optional parts : Fan guard , square inlet ring , box
Type of protection : IP44
Approval : CCC、CE

YWF 600 Series Axial Fan Motors 外转子轴流风机

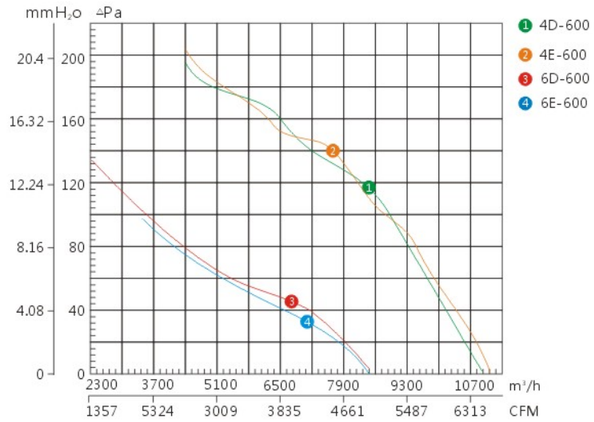

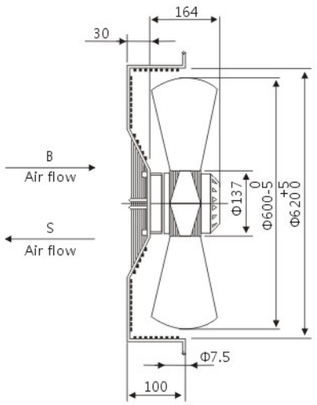

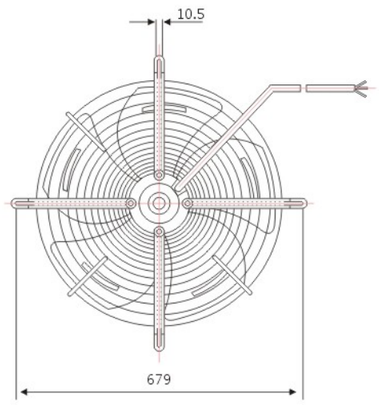

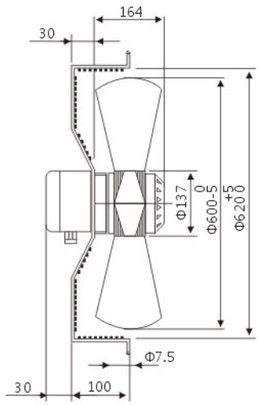

			额定电压 Voltage VAC	频率 Frequency Hz	额定电流 Current A	输入功率 Input W	额定转速 Speed r/min	额定风量 Air volume m³/h	噪音 NoisedB (A)	电容 Capacitance μF	绝缘等级 Insulation class	净重 Approx.Weight kg	曲线编号 Curve No.
YWF 4D-600	YWFT 4D-600	YWFB 4D-600	380	50	1.5	800	1350	11000	78	—	F	14.2	①
YWF 4E-600	YWFT 4E-600	YWFB 4E-600	220	50	3.5	750	1360	11000	78	12	F	14.2	②
YWF 6D-600	YWFT 6D-600	YWFB 6D-600	380	50	1.50	500	920	8500	72	—	F	14.2	③
YWF 6E-600	YWFT 6E-600	YWFB 6E-600	220	50	2.40	480	900	8500	72	12	F	14.2	④

YWF 600 Series Axial Fan Motors 外转子轴流风机

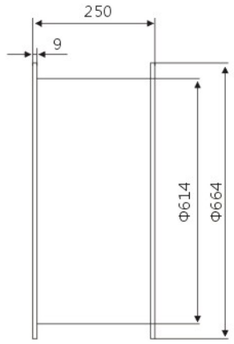

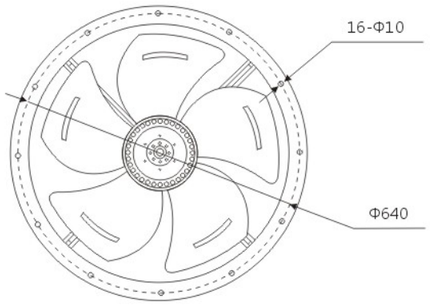

防护网罩、导风圈、接线盒为可选部件
电机防护等级，IP44
通过CCC、CE认证

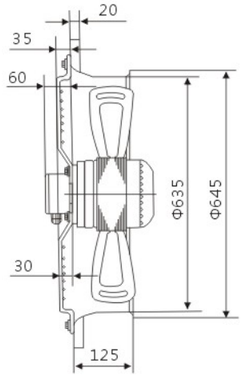

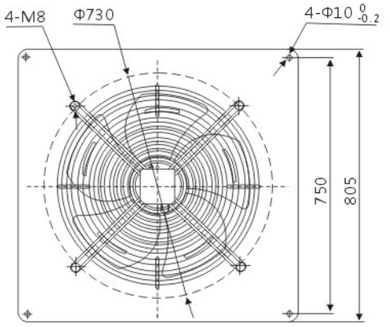

Optional parts : Fan guard , square inlet ring , box
Type of protection : IP44
Approval : CCC、CE

YWF 630 Series Axial Fan Motors 外转子轴流风机

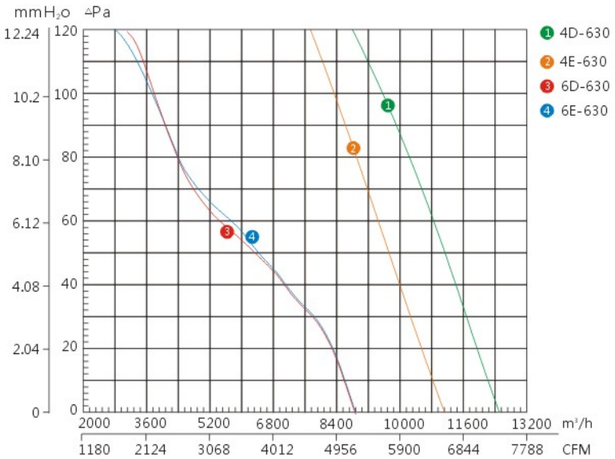

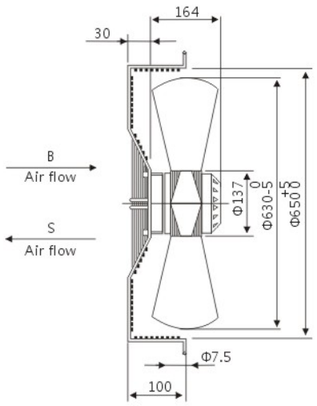

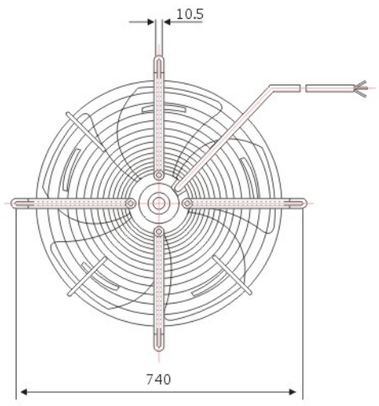

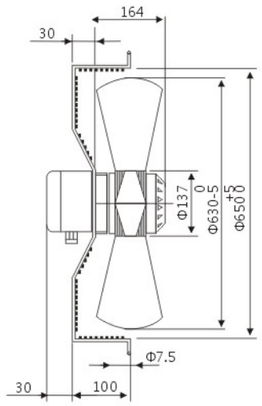

			额定电压 Voltage VAC	频率 Frequency Hz	额定电流 Current A	输入功率 Input W	额定转速 Speed r/min	额定风量 Air volume m³/h	噪音 NoisedB (A)	电容 Capacitance μF	绝缘等级 Insulation class	净重 Approx.Weight kg	曲线编号 Curve No.
YWF 4D-630	YWFT 4D-630	YWFB 4D-630	380	50	1.6	800	1350	12500	80	—	F	15	①
YWF 4E-630	YWFT 4E-630	YWFB 4E-630	220	50	3.7	800	1350	11000	80	16	F	15	②
YWF 6D-630	YWFT 6D-630	YWFB 6D-630	380	50	1.60	550	900	9000	75	—	F	15	③
YWF 6E-630	YWFT 6E-630	YWFB 6E-630	220	50	2.50	520	900	9000	75	10	F	15	④

YWF 630 Series Axial Fan Motors 外转子轴流风机

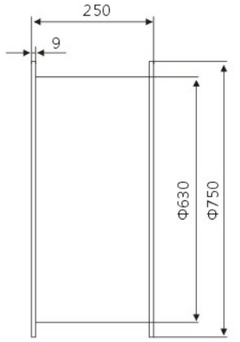

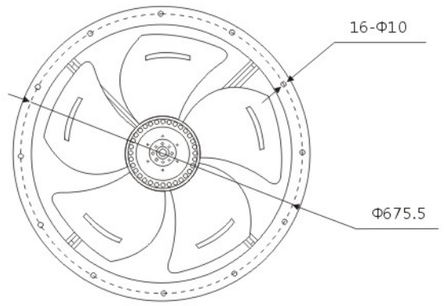

防护网罩、导风圈、接线盒为可选部件
电机防护等级，IP44
通过CCC、CE认证

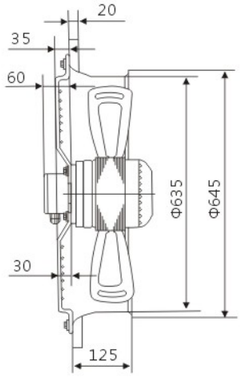

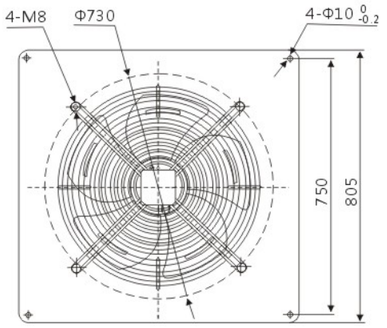

Optional parts : Fan guard , square inlet ring , box
Type of protection : IP44
Approval : CCC、CE

YWF 710 Series Axial Fan Motors 外转子轴流风机

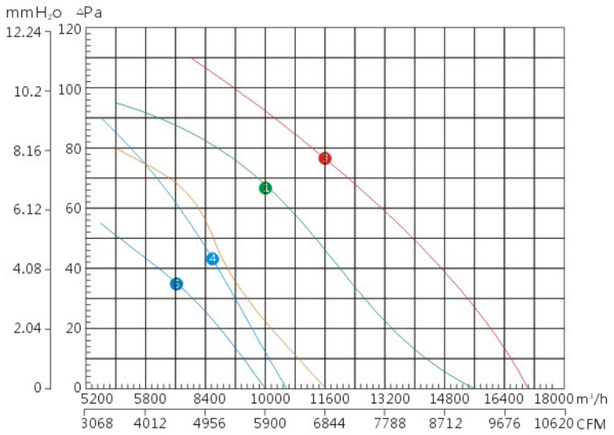

防护网罩、导风圈、接线盒为可选部件

电机防护等级，IP44

通过CCC、CE认证

Optional parts : Fan guard ,

square inlet ring , box

Type of protection : IP44

Approval : CCC、CE

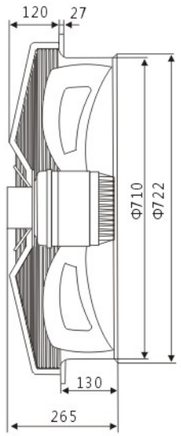

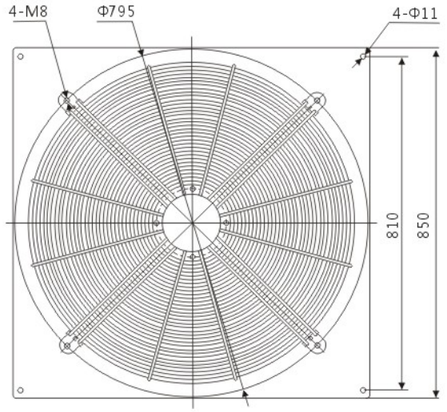

型号 Type	频率 Frequency Hz	额定电压 Voltage VAC	额定电流 Current A	输入功率 Input W	额定转速 Speed r/min	额定风量 Air volume m³/h	噪音 NoisedB (A)	绝缘等级 Insulation class	净重 Approx.Weight kg	曲线编号 Curve No.
YWF 6D-710	50	△380	2.1	1100	900	15600	78	F	25	①
		Y380	1.45	750	600	11500	73			②
YWF 6D-710	60	△380	2.3	1250	1000	17100	80	F	25	③
		Y380	1.5	780	680	10500	74			④
YWF 8D-710	50	△380	1.5	700	700	11800	74	F	25	②
		Y380	0.9	360	360	10000	73			⑤

YWF 800 Series Axial Fan Motors 外转子轴流风机

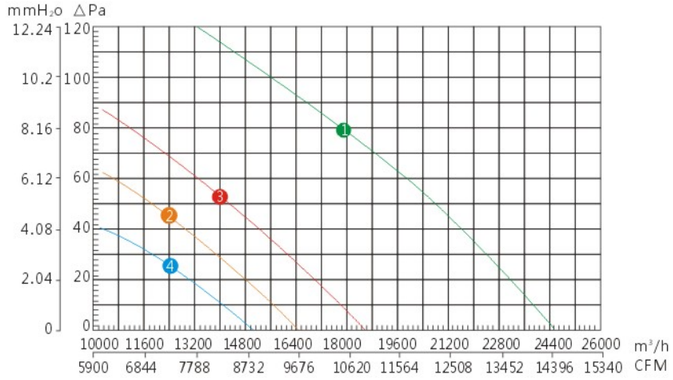

防护网罩、导风圈、接线盒为可选部件

电机防护等级，IP44

通过CCC、CE认证

Optional parts : Fan guard ,

square inlet ring , box

Type of protection : IP44

Approval : CCC、CE

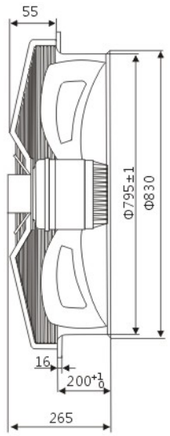

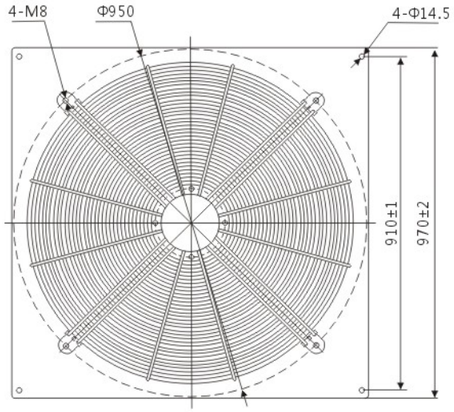

型号 Type	频率 Frequency Hz	额定电压 Voltage VAC	额定电流 Current A	输入功率 Input W	额定转速 Speed r/min	额定风量 Air volume m³/h	噪音 NoisedB (A)	绝缘等级 Insulation class	净重 Approx.Weight kg	曲线编号 Curve No.
YWF6D-800	50	△380	4	2000	900	25000	68	F	35	①
		Y380	2.35	1250	600	16600	66	F		②
YWF8D-800	50	△380	1.75	750	700	18600	68	F	35	③
		Y380	1	450	560	15600	66	F		④

外转子离心风机

1、型号

2、外转子离心风机系列产品具有结构紧凑，运行可靠，噪声低，安装方便，节能高效等特点。

3、外转子离心风机分为单相异步电容运转和三相异步运转两种。广泛应用于空调末端、通信、IT及通风循环领域。

4、电机防护等级为IP44，绝缘等级为F级。

5、单相电机内部均设有热保护器，可在-30℃~60℃的环境温度中运行。三相电机若需安装热保护器，订货时应说明。

6、电压：单相电容运转电机为220V/50Hz/60Hz，三相电机为380V/50Hz/60Hz。我们可根据客户要求生产不同电压，频率的电机。

7、风量曲线（静压&风量）我们的风量曲线测试是在密度为1.2Kg/m3,温度为20℃的空气状态下进行，符合国家的标准测试要求。

8、噪音值技术参数中所以噪声是声压级，根据国家要求，在进风口一米处测得。

9、电机平均寿命为30000小时以上。

10、我司所生产的所以电机通过欧洲CE和中国CCC认证。

Product Introduction

1.Model

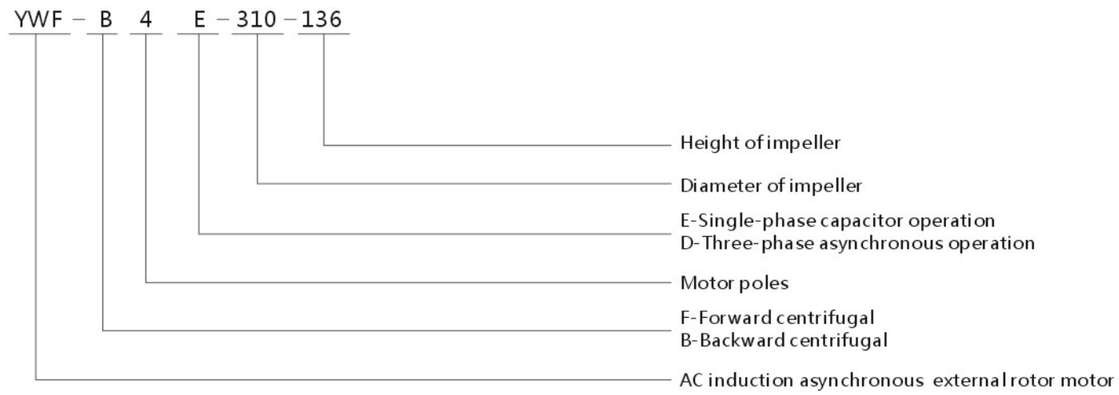

2.YWF centrifugal fans with features of compact stucture,stable running,low noise,convenient installation, high efficiency etc.

3.YWF centrifugal fans divided into single phase capacitor operation and three phase asynchronous operation, Widely used in the air condition, IT field and ventilation circulation field.

4.Protection class is IP44,and insulation of grade is F.

5.Single phase capacitor operation motor supplied with thermal protector, three phase motor supplied without thermal protector, if customer have special using, pls keep us informed before order. Our fans can be used in ambient temperature of -30 to 60 degree.

6.Voltage:Single phase motor normally running at 220V/50Hz/60Hz, three phase motor normally running at 380V/50Hz/60Hz, but we can produceaccording to different requirement of voltage and frequency.

7.Airflow curve(static pressure&volume):Airflow curves measured in the air density of 1.2kg/cbm, ambient temperature of 20 degree, C, according to national standard

8.Noise value: It is sound pressure level of noise value in our technical data,achieved at the point of 1m from inlet, according to national standard.

9.The average service life of motors is over 30000 hours.

10.All fans have passed CE and CCC.

前倾金属离心风机 FORW ARD CENTRIFUGAL FANS

Φ133

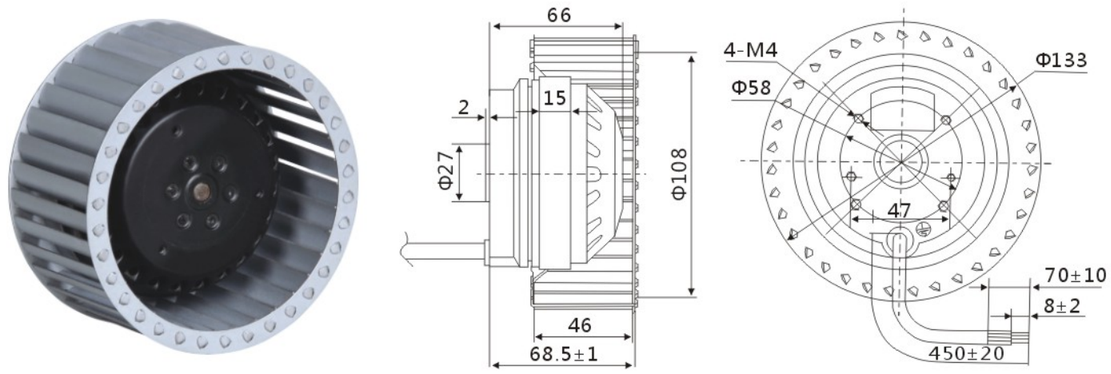

材料：风轮：镀锌钢板
　　转子：铸铝，黑色电泳
防护等级：IP44
绝缘等级：F
认证：CE,CCC
Material:Impeller:Sheet steel, galvanised
Rotor:Cast in aluminium Coated in black
Type of protection:IP44
Insulation class:F
Approvals:CE.CCC

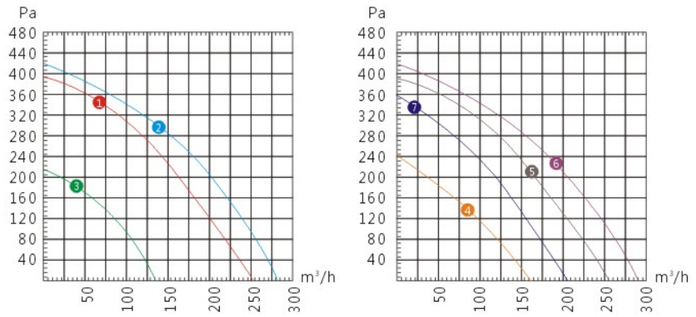

MDDLE 型号	VOLTAGE 额定电压 V	FREQUENCY 频率 Hz	CURRENT 额定电流 A	INPUT 输入功率 W	SPEED 转速 R/min	CAPACITOR 电容 μF	NET 净重 Kg	NOISE 噪声 Db(A)	AIR COLUME 额定风量 m³/h	CURVE NO. 曲线编号
YWF-F2E-133-049	220	50	0.35	78	2650	3	2.3	63	250	①
		60	0.52	112	2950			65	285	②
YWF-F4E-133-073	220	50	0.3	66	1450	2	2.5	55	130	③
		60	0.41	90	1735			58	165	④
YWF-F2D-133-049	220	50	0.25	85	2750	/	2.3	63	260	⑤
		60	0.28	100	3150			65	290	⑥
YWF-F4D-133-073	220	50	0.16	45	1450	/	2.5	55	220	⑦
		60	0.12	35	1700			58	250	①

前倾金属离心风机 FORW ARD CENTRIFUGAL FANS

Φ140

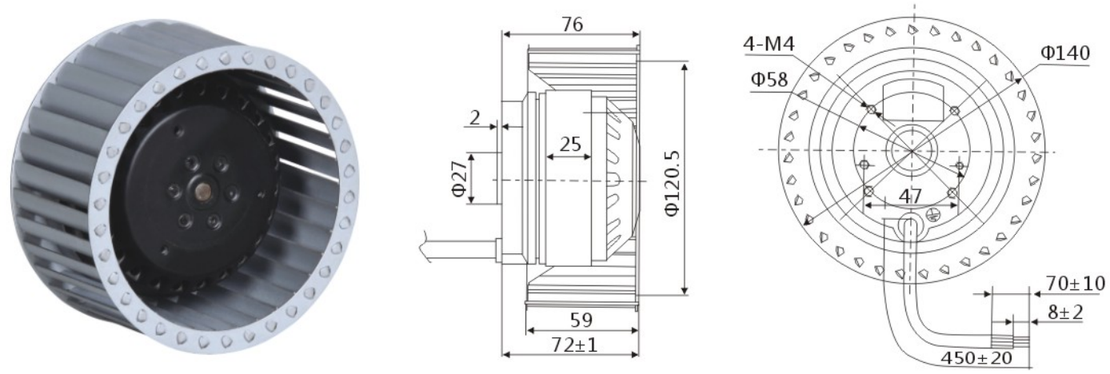

材料：风轮：镀锌钢板
　　转子：铸铝，黑色电泳
防护等级：IP44
绝缘等级：F
认证：CE,CCC
Material:Impeller:Sheet steel, galvanised
Rotor:Cast in aluminium Coated in black
Type of protection:IP44
Insulation class:F
Approvals:CE.CCC

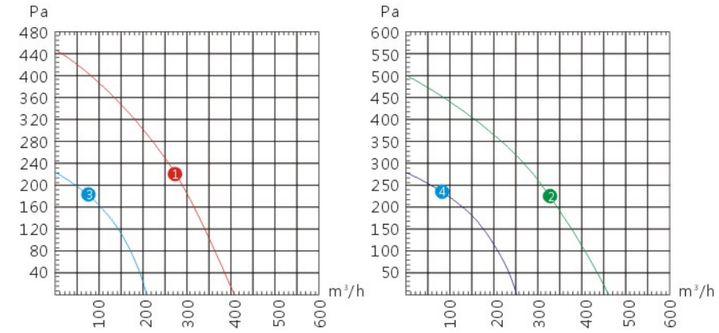

MDDLE 型号	VOLTAGE 额定电压 V	FREQUENCY 频率 Hz	CURRENT 额定电流 A	INPUT 输入功率 W	SPEED 转速 R/min	CAPACITOR 电容 μF	NET 净重 Kg	NOISE 噪声 Db(A)	AIR COLUME 额定风量 m³/h	CURVE NO. 曲线编号
YWF-F2E-140-059	220	50	0.4	80	2600	3	3	65	410	①
		60	0.58	120	2900			66	460	②
YWF-F4E-140-059	220	50	0.3	66	1450	2	3.5	58	210	③
		60	0.41	90	1700			60	250	④
YWF-F2D-140-059	380	50	0.26	90	2600	/	3	65	410	①
		60	0.23	125	2900			66	460	②
YWF-F4D-140-059	380	50	0.17	45	1460	/	3.5	58	210	③
		60	0.13	90	1700			60	250	④

前倾金属离心风机 FORW ARD CENTRIFUGAL FANS

Φ150

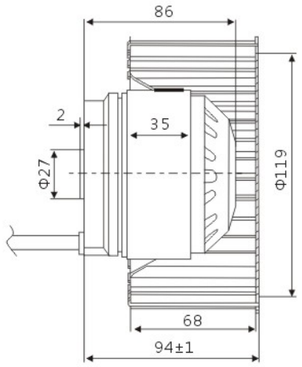

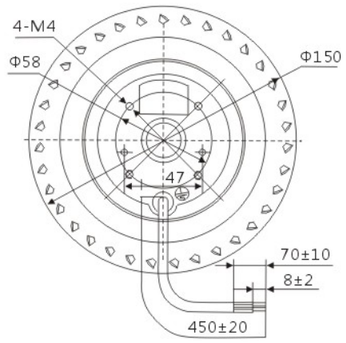

材料：风轮：镀锌钢板
　　转子：铸铝，黑色电泳
防护等级：IP44
绝缘等级：F
认证：CE,CCC
Material:Impeller:Sheet steel, galvanised
Rotor:Cast in aluminium Coated in black
Type of protection:IP44
Insulation class:F
Approvals:CE.CCC

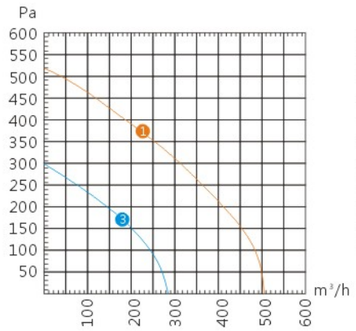

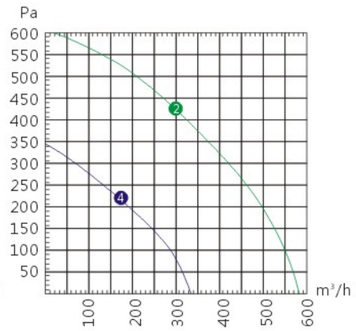

MDDLE 型号	VOLTAGE 额定电压 V	FREQUENCY 频率 Hz	CURRENT 额定电流 A	INPUT 输入功率 W	SPEED 转速 R/min	CAPACITOR 电容 μF	NET 净重 Kg	NOISE 噪声 Db(A)	AIR COLUME 额定风量 m³/h	CURVE NO. 曲线编号
YWF-F2E-150-070	220	50	0.75	165	2600	6	3.5	66	495	①
		60	1.08	230	3040			68	578	②
YWF-F4E-150-070	220	50	0.35	68	1450	3	3.5	60	275	③
		60	0.32	72	1700			62	323	④
YWF-F2D-150-070	380	50	0.3	135	2550	/	3.5	66	494	⑤
		60	0.29	170	2740			68	578	⑥
YWF-F4D-150-070	380	50	0.27	55	1470	/	3.5	60	275	⑦
		60	0.2	52	1735			62	323	①

前倾金属离心风机 FORW ARD CENTRIFUGAL FANS

Φ160

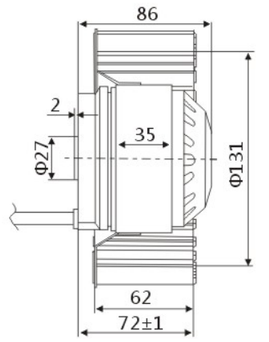

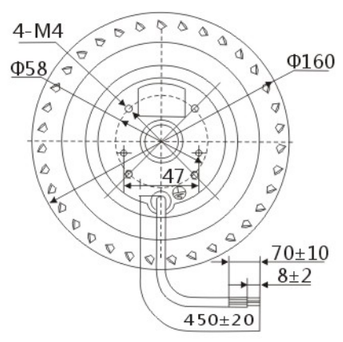

材料：风轮：镀锌钢板
　　转子：铸铝，黑色电泳
防护等级：IP44
绝缘等级：F
认证：CE,CCC
Material:Impeller:Sheet steel, galvanised
Rotor:Cast in aluminium Coated in black
Type of protection:IP44
Insulation class:F
Approvals:CE.CCC

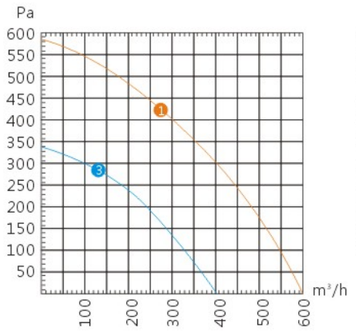

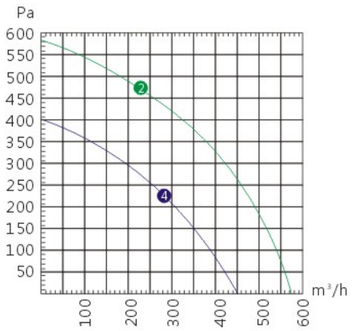

MDDLE 型号	VOLTAGE 额定电压 V	FREQUENCY 频率 Hz	CURRENT 额定电流 A	INPUT 输入功率 W	SPEED 转速 R/min	CAPACITOR 电容 μF	NET 净重 Kg	NOISE 噪声 Db(A)	AIR COLUME 额定风量 m³/h	CURVE NO. 曲线编号
YWF-F2E-160-060	220	50	0.9	200	2450	5	4	67	600	①
		60	1.1	250	2450			68	570	②
YWF-F4E-160-075	220	50	0.35	68	1450	3	4.5	61	400	③
		60	0.37	80	1680			63	445	④
YWF-F2D-160-060	380	50	0.58	200	2400	/	4	67	600	①
YWF-F4D-160-075	380	50	0.25	60	1450	/	4.5	71	400	②

前倾金属离心风机 FORW ARD CENTRIFUGAL FANS

Φ180

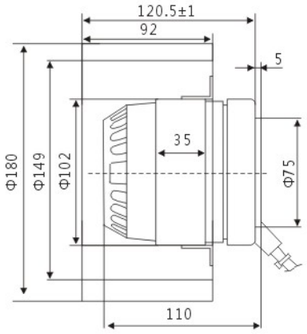

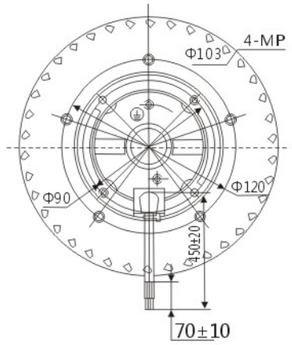

材料：风轮：镀锌钢板
　　转子：铸铝，黑色电泳
防护等级：IP44
绝缘等级：F
认证：CE,CCC
Material:Impeller:Sheet steel, galvanised
Rotor:Cast in aluminium Coated in black
Type of protection:IP44
Insulation class:F
Approvals:CE.CCC

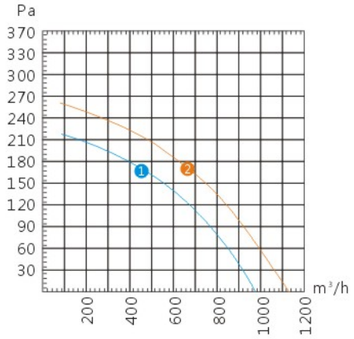

MDDLE 型号	VOLTAGE 额定电压 V	FREQUENCY 频率 Hz	CURRENT 额定电流 A	INPUT 输入功率 W	SPEED 转速 R/min	CAPACITOR 电容 μF	NET 净重 Kg	NOISE 噪声 Db(A)	AIR COLUME 额定风量 m³/h	CURVE NO. 曲线编号
YWF-F4E-180-092	220	50	0.6	130	1400	3.5	4.5	65	930	①
		60	0.7	136	1600			66	1090	②
YWF-F4D-180-092	380	50	0.3	130	1400	/	4.5	65	930	①
		60	0.29	135	1600			66	1090	②

前倾金属离心风机 FORW ARD CENTRIFUGAL FANS

Φ200

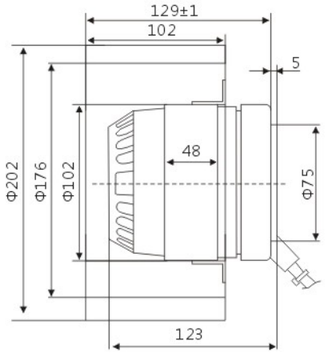

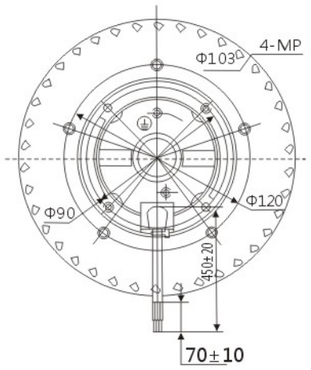

材料：风轮：镀锌钢板
　　转子：铸铝，黑色电泳
防护等级：IP44
绝缘等级：F
认证：CE,CCC
Material:Impeller:Sheet steel, galvanised
Rotor:Cast in aluminium Coated in black
Type of protection:IP44
Insulation class:F
Approvals:CE.CCC

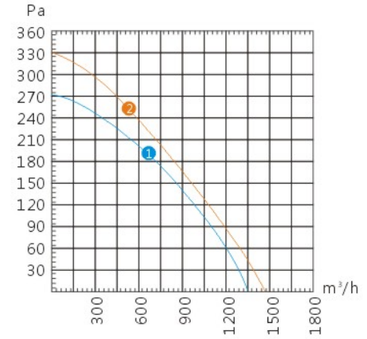

MDDLE 型号	VOLTAGE 额定电压 V	FREQUENCY 频率 Hz	CURRENT 额定电流 A	INPUT 输入功率 W	SPEED 转速 R/min	CAPACITOR 电容 μF	NET 净重 Kg	NOISE 噪声 Db(A)	AIR COLUME 额定风量 m³/h	CURVE NO. 曲线编号
YWF-F4E-200-102	220	50	0.75	165	1400	6	5.5	68	1350	①
		60	1.2	240	1600			69	1460	②
YWF-F4D-200-102	380	50	0.45	180	1400	/	5.5	68	1350	①
		60	0.46	230	1600			69	1460	②

后倾金属离心风机BACKWARD CENTRIFUGAL FANS

Φ190

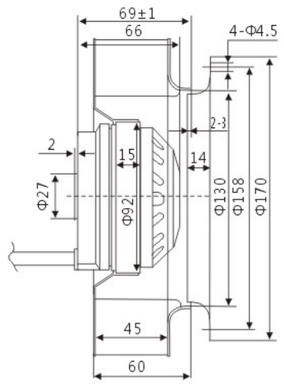

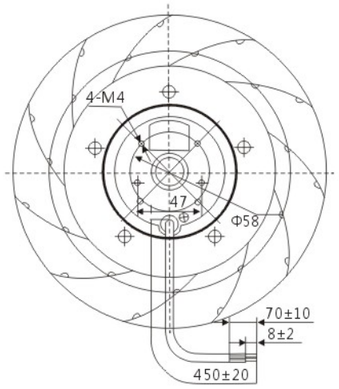

材料：风轮：镀锌钢板
　　转子：铸铝，黑色电泳
防护等级：IP44
绝缘等级：F
认证：CE,CCC
Material:Impeller:Sheet steel, galvanised
Rotor:Cast in aluminium Coated in black
Type of protection:IP44
Insulation class:F
Approvals:CE.CCC

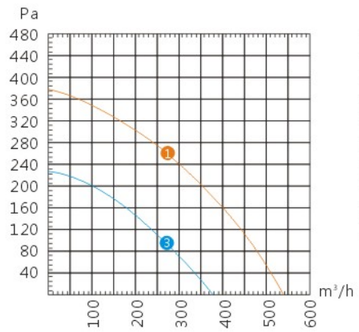

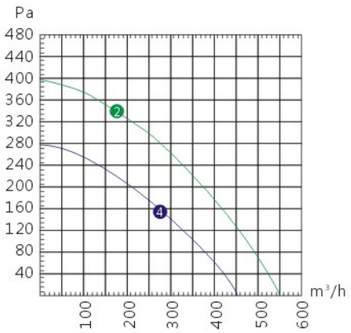

MDDLE 型号	VOLTAGE 额定电压 V	FREQUENCY 频率 Hz	CURRENT 额定电流 A	INPUT 输入功率 W	SPEED 转速 R/min	CAPACITOR 电容 μF	NET 净重 Kg	NOISE 噪声 Db(A)	AIR COLUME 额定风量 m³/h	CURVE NO. 曲线编号
YWF-B2E-190-060	220	50	0.3	66	2300	3	1.6	66	540	①
		60	0.42	90	2400			68	550	②
YWF-B4E-190-060	220	50	0.25	47	1410	2	1.6	52	380	③
		60	0.2	45	1680			55	450	④
YWF-B2D-190-060	380	50	0.17	65	2300	/	1.6	66	540	①
		60	0.27	58	2700			68	550	②
YWF-B4D-190-060	380	50	0.13	42	1440	/	1.6	52	388	③
		60	0.1	35	1680			55	450	④

后倾金属离心风机BACKWARD CENTRIFUGAL FANS

Φ225

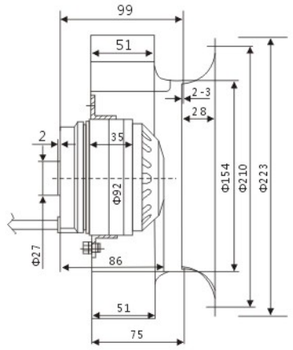

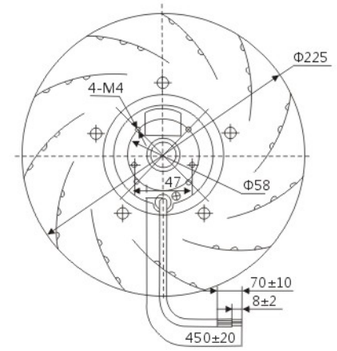

材料：风轮：镀锌钢板
　　转子：铸铝，黑色电泳
防护等级：IP44
绝缘等级：F
认证：CE,CCC
Material:Impeller:Sheet steel, galvanised
Rotor:Cast in aluminium Coated in black
Type of protection:IP44
Insulation class:F
Approvals:CE.CCC

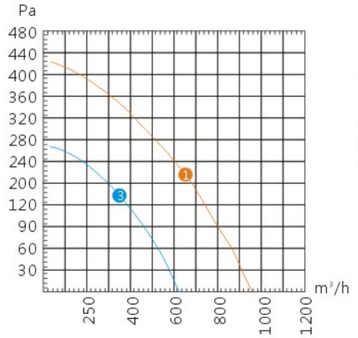

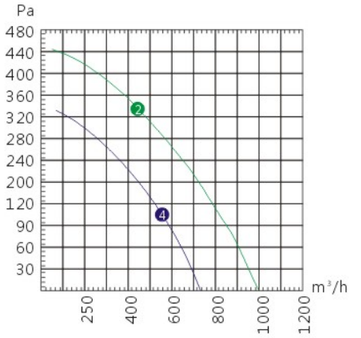

MDDLE 型号	VOLTAGE 额定电压 V	FREQUENCY 频率 Hz	CURRENT 额定电流 A	INPUT 输入功率 W	SPEED 转速 R/min	CAPACITOR 电容 μF	NET 净重 Kg	NOISE 噪声 Db(A)	AIR COLUME 额定风量 m³/h	CURVE NO. 曲线编号
YWF-B2E-225-075	220	50	0.48	105	2200	3	2.6	68	950	①
		60	0.6	135	2150			67	1000	②
YWF-B4E-225-075	220	50	0.2	40	1420	2	2.6	55	610	③
		60	0.31	65	1700			61	730	④
YWF-B2D-225-075	380	50	0.25	115	2575	/	2.6	68	980	①
		60	0.25	140	2456			67	1060	②
YWF-B4D-225-075	380	50	0.18	60	1400	/	2.6	55	610	③
		60	0.15	55	1680			61	730	④

后倾金属离心风机BACKWARD CENTRIFUGAL FANS

Φ250

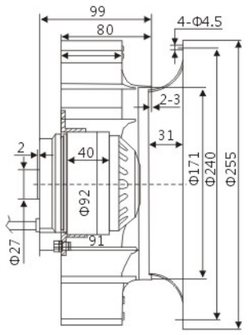

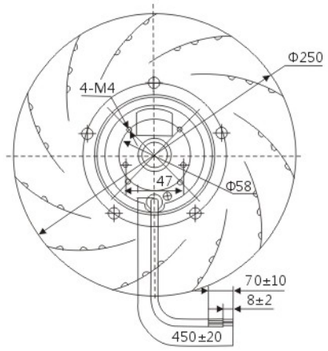

材料：风轮：镀锌钢板
　　转子：铸铝，黑色电泳
防护等级：IP44
绝缘等级：F
认证：CE,CCC
Material:Impeller:Sheet steel, galvanised
Rotor:Cast in aluminium Coated in black
Type of protection:IP44
Insulation class:F
Approvals:CE.CCC

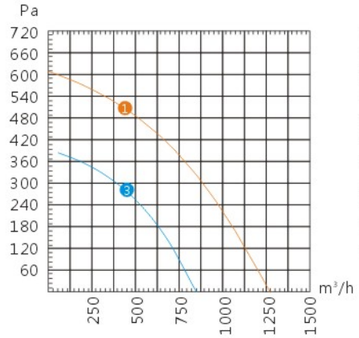

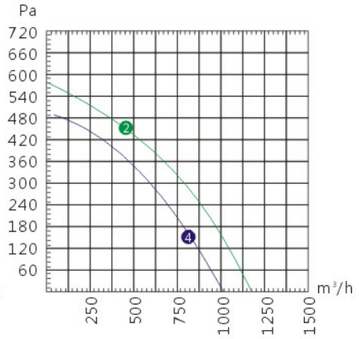

MDDLE 型号	VOLTAGE 额定电压 V	FREQUENCY 频率 Hz	CURRENT 额定电流 A	INPUT 输入功率 W	SPEED 转速 R/min	CAPACITOR 电容 μF	NET 净重 Kg	NOISE 噪声 Db(A)	AIR COLUME 额定风量 m³/h	CURVE NO. 曲线编号
YWF-B2E-250-080	220	50	0.85	180	2500	5	3.2	74	1260	①
		60	0.78	170	2350			75	1175	②
YWF-B4E-250-080	220	50	0.32	65	1440	3	3.2	60	850	③
		60	0.35	77	1700			65	1000	④
YWF-B2D-250-080	380	50	0.28	155	2500	/	3.2	74	1250	①
		60	0.35	200	2350			75	1170	②
YWF-B4D-250-080	380	50	0.27	60	1450	/	3.2	60	850	③
		60	0.25	95	1700			65	1000	④

后倾金属离心风机BACKWARD CENTRIFUGAL FANS

Φ280

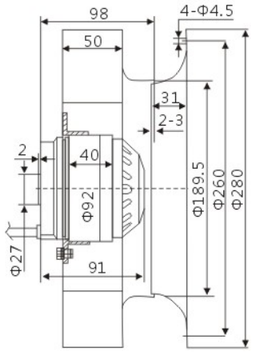

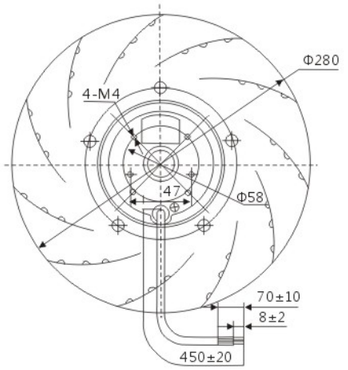

材料：风轮：镀锌钢板
　　转子：铸铝，黑色电泳
防护等级：IP44
绝缘等级：F
认证：CE,CCC
Material:Impeller:Sheet steel, galvanised
Rotor:Cast in aluminium Coated in black
Type of protection:IP44
Insulation class:F
Approvals:CE.CCC

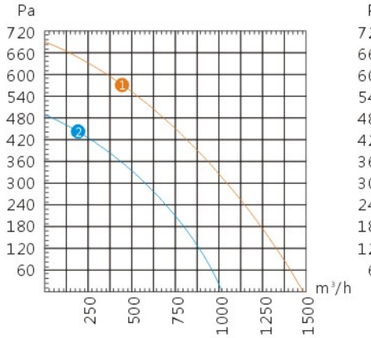

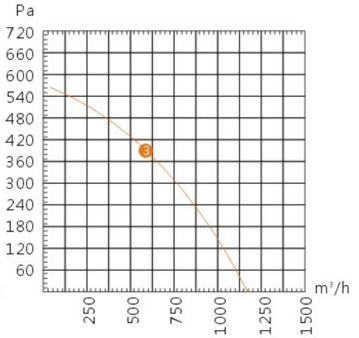

MDDLE 型号	VOLTAGE 额定电压 V	FREQUENCY 频率 Hz	CURRENT 额定电流 A	INPUT 输入功率 W	SPEED 转速 R/min	CAPACITOR 电容 μF	NET 净重 Kg	NOISE 噪声 Db(A)	AIR COLUME 额定风量 m³/h	CURVE NO. 曲线编号
YWF-B2E-280-080	220	50	0.9	210	2200	6	3.3	75	1450	①
YWF-B4E-280-080	220	50	0.42	95	1400	4	3.3	62	1000	②
		60	0.5	130	1380			67	1150	③
YWF-B2D-280-080	380	50	0.3	170	2280	/	3.3	75	1450	①
YWF-B4D-280-080	380	50	0.25	85	1360	/	3.3	62	1000	②
		60	0.23	100	1575			67	1150	③

后倾金属离心风机BACKWARD CENTRIFUGAL FANS

Φ310

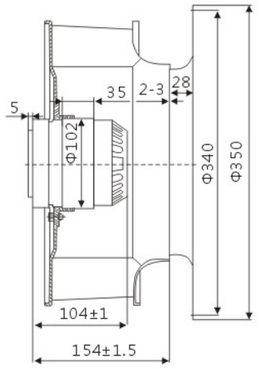

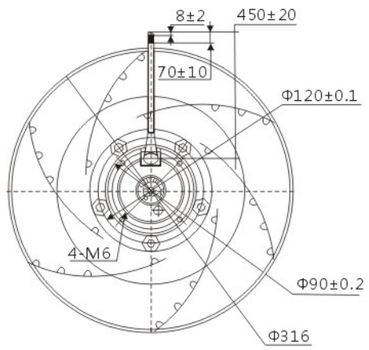

材料：风轮：铝板
转子：铸铝，黑色电泳
防护等级：IP44
绝缘等级：F
认证：CE,CCC
Material:Impeller:Sheet aluminium
Rotor:Cast in aluminium Coated in black
Type of protection:IP44
Insulation class:F
Approvals:CE.CCC

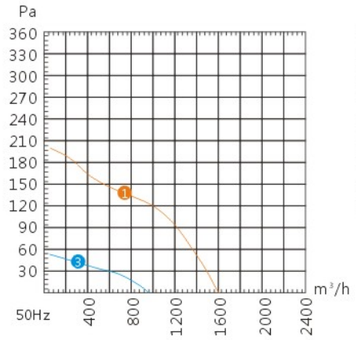

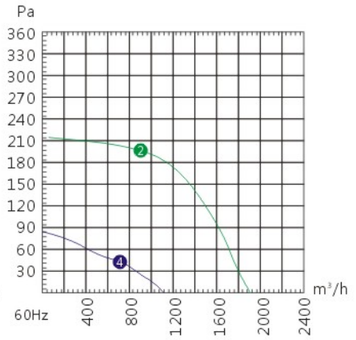

MDDLE 型号	VOLTAGE 额定电压 V	FREQUENCY 频率 Hz	CURRENT 额定电流 A	INPUT 输入功率 W	SPEED 转速 R/min	CAPACITOR 电容 μF	NET 净重 Kg	NOISE 噪声 Db(A)	AIR COLUME 额定风量 m³/h	CURVE NO. 曲线编号
YWF-B4E-310-136	220	50	0.65	125	1400	4	3.8	65	1600	①
		60	0.7	150	1600			67	1830	②
YWF-B6E-310-136	220	50	0.38	75	900	3	3.8	60	900	③
		60	0.35	75	1110			62	1080	④
YWF-B4D-310-136	380	50	0.3	136	1435	/	3.8	65	1600	①
		60	0.29	135	1580			66	1830	②
YWF-B6D-310-136	380	50	0.2	70	900	/	3.8	60	900	③
		60	0.27	78	1150			62	1080	④

后倾金属离心风机BACKWARD CENTRIFUGAL FANS

Φ355

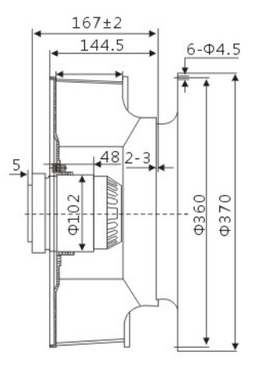

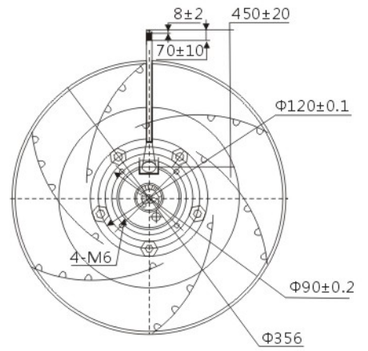

材料：风轮：铝板
转子：铸铝，黑色电泳
防护等级：IP44
绝缘等级：F
认证：CE,CCC
Material:Impeller:Sheet aluminium
Rotor:Cast in aluminium Coated in black
Type of protection:IP44
Insulation class:F
Approvals:CE.CCC

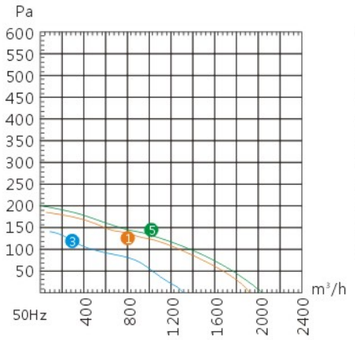

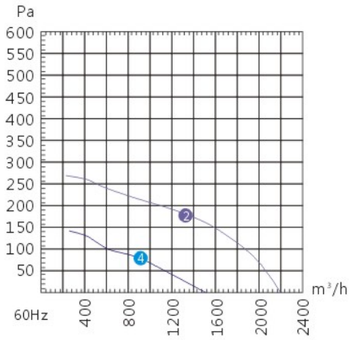

MDDLE 型号	VOLTAGE 额定电压 V	FREQUENCY 频率 Hz	CURRENT 额定电流 A	INPUT 输入功率 W	SPEED 转速 R/min	CAPACITOR 电容 μF	NET 净重 Kg	NOISE 噪声 Db(A)	AIR COLUME 额定风量 m³/h	CURVE NO. 曲线编号
YWF-B4E-355-144	220	50	0.78	170	1380	6	5	60	1900	①
		60	1.2	245	1600			62	2180	②
YWF-B6E-355-144	220	50	0.46	100	930	4	5	58	1320	③
		60	0.48	105	1110			60	1500	④
YWF-B4D-355-144	380	50	0.46	178	1400	/	5	62	2000	⑤
		60	0.48	240	1570			62	2180	②
YWF-B6D-355-144	380	50	0.32	100	950	/	5	58	1320	③
		60	0.36	127	1100			60	1500	④

后倾金属离心风机BACKWARD CENTRIFUGAL FANS

Φ400

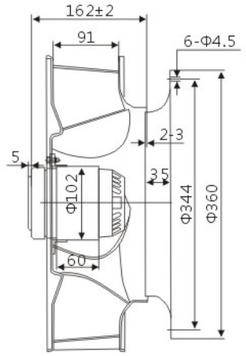

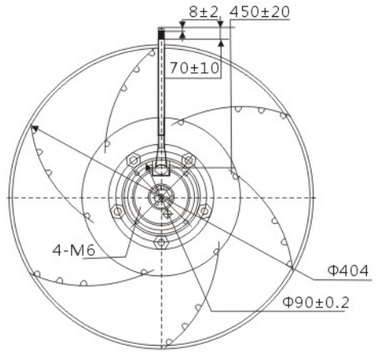

材料：风轮：铝板
转子：铸铝，黑色电泳
防护等级：IP44
绝缘等级：F
认证：CE,CCC
Material:Impeller:Sheet aluminium
Rotor:Cast in aluminium Coated in black
Type of protection:IP44
Insulation class:F
Approvals:CE.CCC

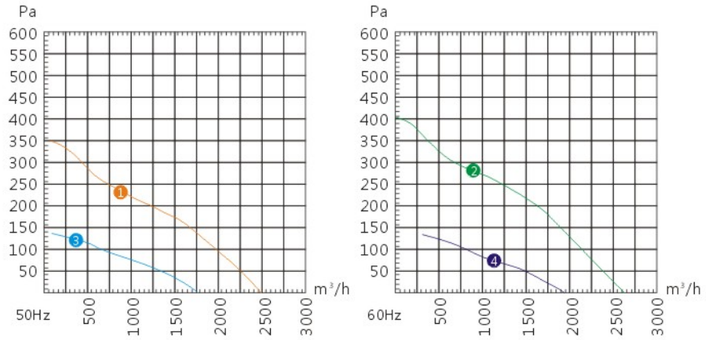

MDDLE 型号	VOLTAGE 额定电压 V	FREQUENCY 频率 Hz	CURRENT 额定电流 A	INPUT 输入功率 W	SPEED 转速 R/min	CAPACITOR 电容 μF	NET 净重 Kg	NOISE 噪声 Db(A)	AIR COLUME 额定风量 m³/h	CURVE NO. 曲线编号
YWF-B4E-400-147	220	50	1.2	260	1350	7	5.8	68	2450	①
		60	1.5	330	1450	6		70	3650	②
YWF-B6E-400-147	220	50	0.56	120	920	6	5.8	62	1750	③
		60	0.74	161	1100			63	1950	④
YWF-B4D-400-147	380	50	0.7	267	1380	/	5.8	68	2450	①
YWF-B6D-400-147	380	50	0.32	100	950	/	5.8	62	1750	③
		60	0.39	156	1110			63	1950	④

后倾金属离心风机BACKWARD CENTRIFUGAL FANS

Φ400

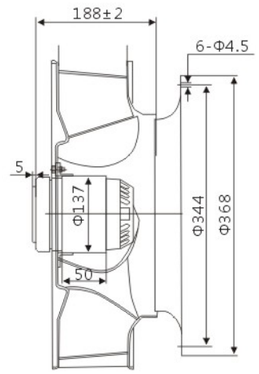

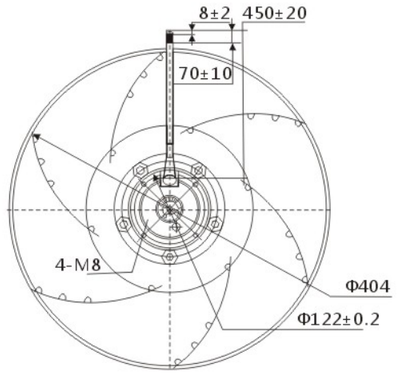

材料：风轮：铝板
转子：铸铝，黑色电泳
防护等级：IP44
绝缘等级：F
认证：CE,CCC
Material:Impeller:Sheet aluminium
Rotor:Cast in aluminium Coated in black
Type of protection:IP44
Insulation class:F
Approvals:CE.CCC

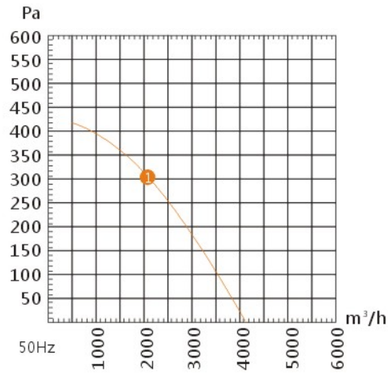

MDDLE 型号	VOLTAGE 额定电压 V	FREQUENCY 频率 Hz	CURRENT 额定电流 A	INPUT 输入功率 W	SPEED 转速 R/min	CAPACITOR 电容 μF	NET 净重 Kg	NOISE 噪声 Db(A)	AIR COLUME 额定风量 m³/h	CURVE NO. 曲线编号
YWF-B4E-400-188	220	50	1.8	500	1380	12	10	66	4150	①
YWF-B4D-400-188	380	50	0.8	500	1380	/	10	66	4150	①

后倾金属离心风机BACKWARD CENTRIFUGAL FANS

Φ450

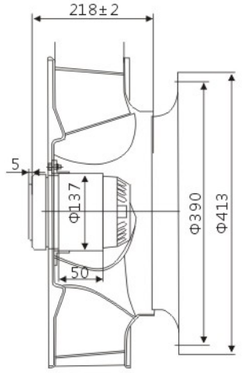

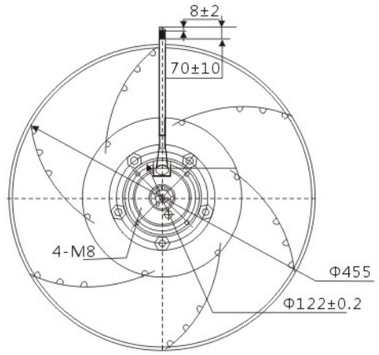

材料：风轮：铝板
转子：铸铝，黑色电泳
防护等级：IP44
绝缘等级：F
认证：CE,CCC
Material:Impeller:Sheet aluminium
Rotor:Cast in aluminium Coated in black
Type of protection:IP44
Insulation class:F
Approvals:CE.CCC

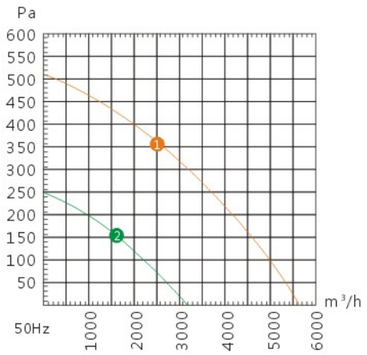

MDDLE 型号	VOLTAGE 额定电压 V	FREQUENCY 频率 Hz	CURRENT 额定电流 A	INPUT 输入功率 W	SPEED 转速 R/min	CAPACITOR 电容 μF	NET 净重 Kg	NOISE 噪声 Db(A)	AIR COLUME 额定风量 m³/h	CURVE NO. 曲线编号
YWF-B4E-450-218	220	50	2.5	550	1320	12	9.5	66	5650	①
YWF-B4D-450-218	220	50	1.1	520	1320	/	9.5	66	5400	①
YWF-B6E-450-218	220	50	1.3	370	920	12	9.5	62	3000	②
YWF-B6D-450-218	220	50	1	300	920	/	9.5	62	3100	②

后倾金属离心风机BACKWARD CENTRIFUGAL FANS

Φ500

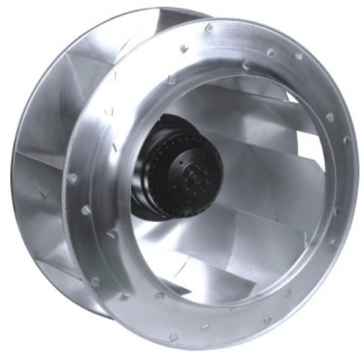

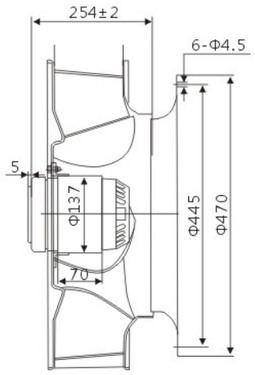

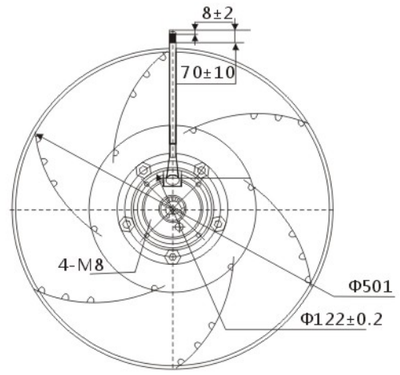

材料：风轮：铝板
转子：铸铝，黑色电泳
防护等级：IP44
绝缘等级：F
认证：CE,CCC
Material:Impeller:Sheet aluminium
Rotor:Cast in aluminium Coated in black
Type of protection:IP44
Insulation class:F
Approvals:CE.CCC

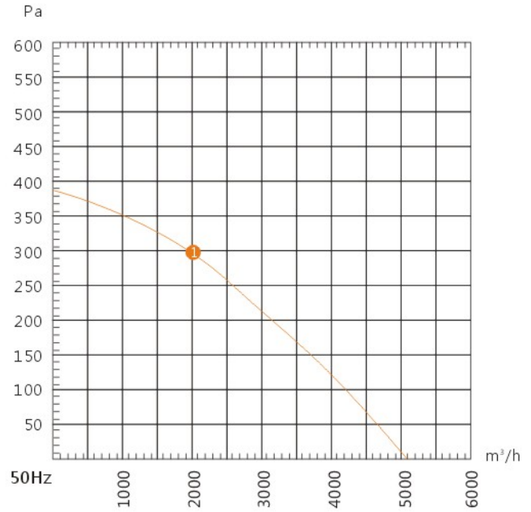

MDDLE 型号	VOLTAGE 额定电压 V	FREQUENCY 频率 Hz	CURRENT 额定电流 A	INPUT 输入功率 W	SPEED 转速 R/min	CAPACITOR 电容 μF	NET 净重 Kg	NOISE 噪声 Db(A)	AIR COLUME 额定风量 m³/h	CURVE NO. 曲线编号
YWF-B6D-500-254	380	50	1.35	400	900	/	11	62	5150	①

管道风机 Duct Fan

Φ100

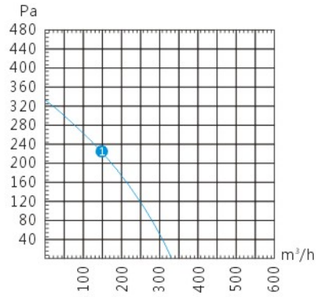

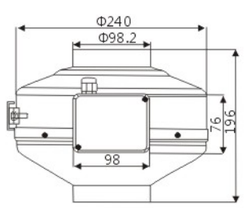

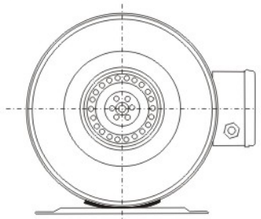

MDDLE 型号	VOLTAGE 额定电压 V	FREQUENCY 频率 Hz	CURRENT 额定电流 A	INPUT 输入功率 W	SPEED 转速 R/min	CAPACITOR 电容 μF	NET 净重 Kg	NOISE 噪声 Db(A)	AIR COLUME 额定风量 m³/h	CURVE NO. 曲线编号
YWF-D2E-100-196	220	50	0.35	70	2250	3	3.2	58	320	①

Φ125

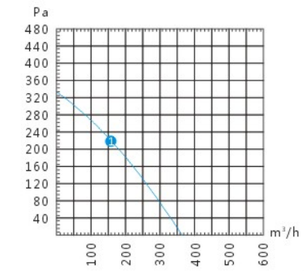

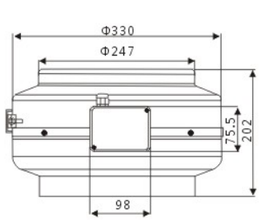

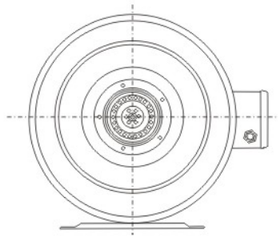

MDDLE 型号	VOLTAGE 额定电压 V	FREQUENCY 频率 Hz	CURRENT 额定电流 A	INPUT 输入功率 W	SPEED 转速 R/min	CAPACITOR 电容 μF	NET 净重 Kg	NOISE 噪声 Db(A)	AIR COLUME 额定风量 m³/h	CURVE NO. 曲线编号
YWF-D2E-125-196	220	50	0.35	110	2130	3	3.2	58	370	①

管道风机 Duct Fan

Φ150

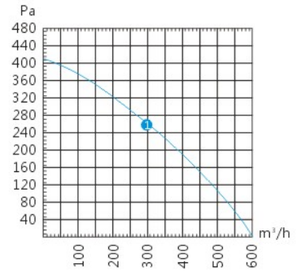

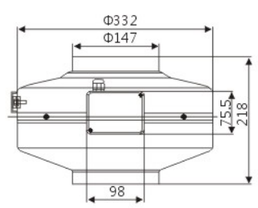

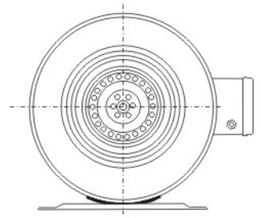

MDDLE 型号	VOLTAGE 额定电压 V	FREQUENCY 频率 Hz	CURRENT 额定电流 A	INPUT 输入功率 W	SPEED 转速 R/min	CAPACITOR 电容 μF	NET 净重 Kg	NOISE 噪声 Db(A)	AIR COLUME 额定风量 m³/h	CURVE NO. 曲线编号
YWF-D2E-150-218	220	50	0.45	100	2370	3	4.5	60	600	①

Φ160

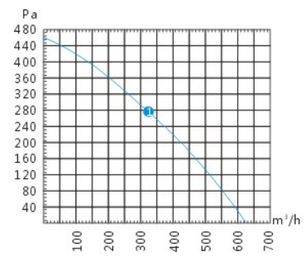

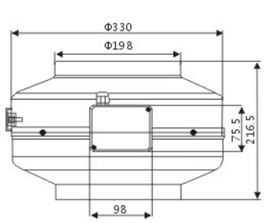

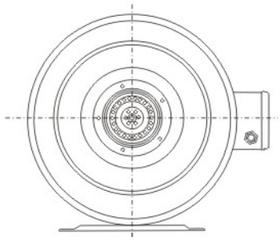

MDDLE 型号	VOLTAGE 额定电压 V	FREQUENCY 频率 Hz	CURRENT 额定电流 A	INPUT 输入功率 W	SPEED 转速 R/min	CAPACITOR 电容 μF	NET 净重 Kg	NOISE 噪声 Db(A)	AIR COLUME 额定风量 m³/h	CURVE NO. 曲线编号
YWF-D2E-160-216	220	50	0.5	110	2050	3	5.0	63	630	①